Elektror
airsystems gmbh

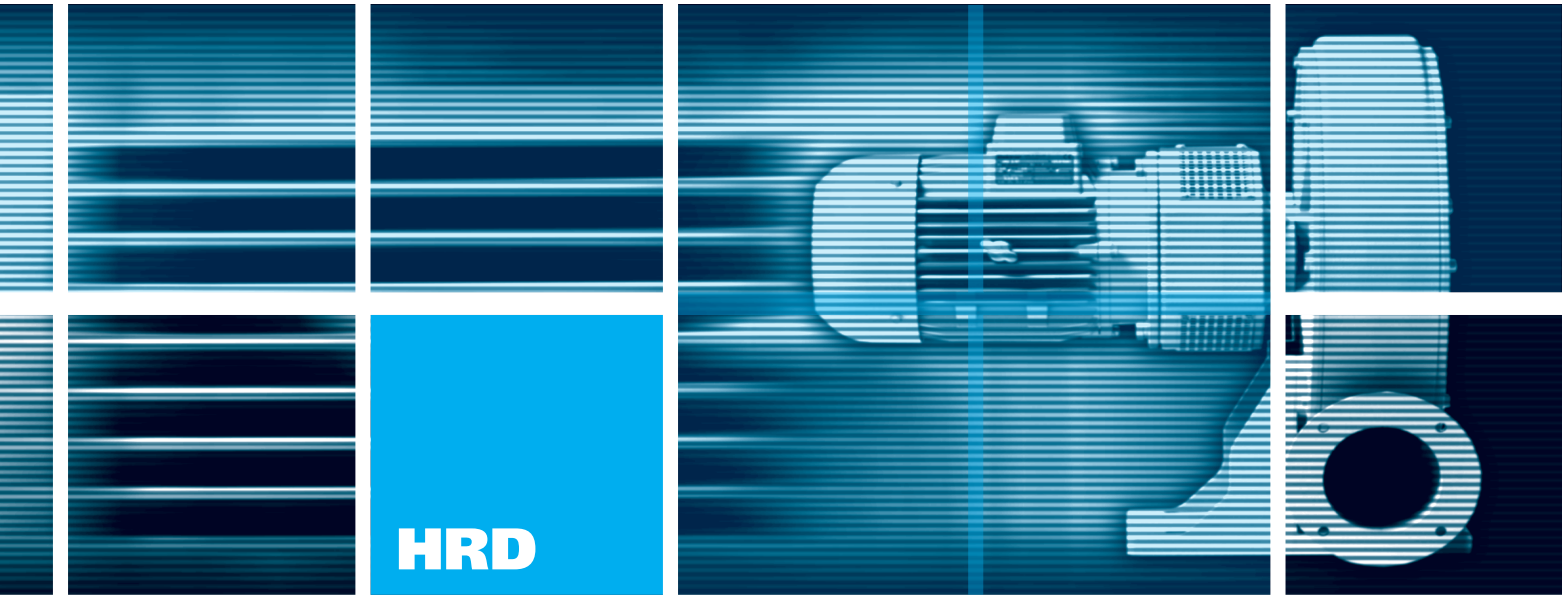

HRD

Высоконапорные вентиляторы

Go BLUE & save energy!

Техническая информация

Исполнение вентилятора, положение клеммной коробки, кабельный ввод

Исполнение вентилятора

Положение корпуса определяется со стороны забора воздуха.
Исполнение *Ar-Dr* = вращение рабочего колеса по часовой стрелке (правый)
Исполнение *El-Hl* = вращение рабочего колеса против часовой стрелки (левый)

Обозначения в скобках по стандарту EUROVENT 1/1, но они определены со стороны двигателя. Исполнения корпуса A, B, C и E поставляются для всех высоконапорных вентиляторов. Другие позиции по запросу. Если не указано другое, вентиляторы поставляются в стандартном исполнении Ar.

В стандартном исполнении, оборудование поставляется с клеммной коробкой в позиции 270° (сверху) и кабельным вводом A (справа). Дополнительная информация по размещению клеммной коробки и кабельного ввода размещена на следующей странице.

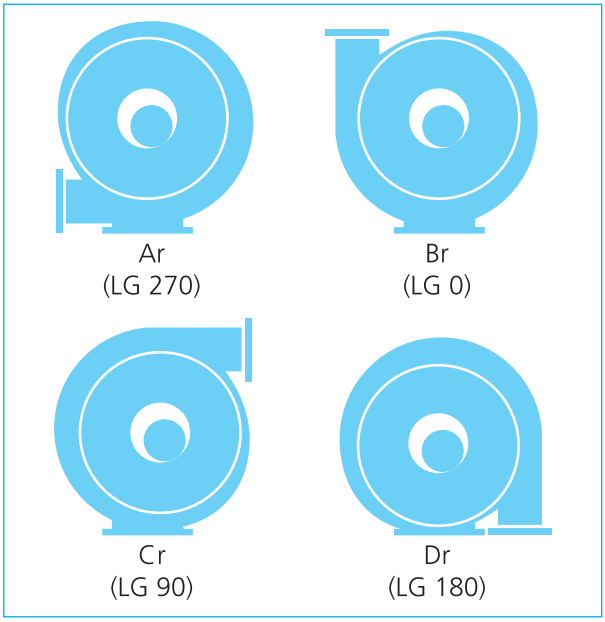

Правое вращение.
Вид со стороны забора воздуха

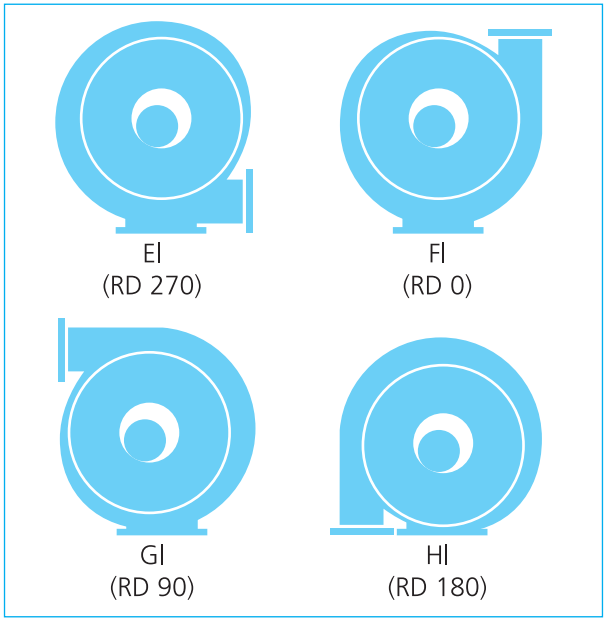

Левое вращение.
Вид со стороны забора воздуха

Elektror

Техническая информация

Положение клеммной коробки

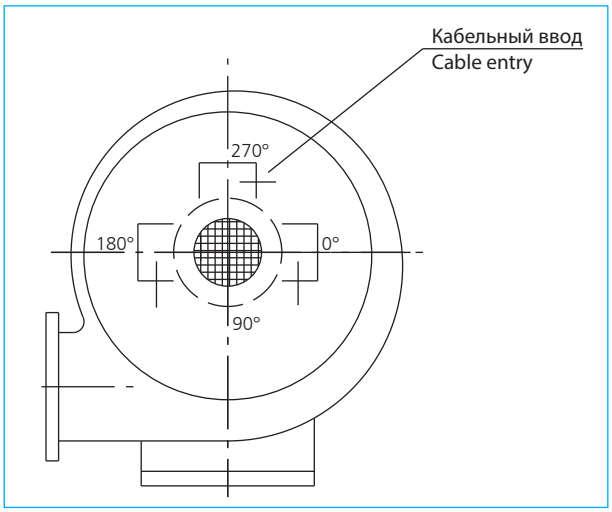

Положение клеммной коробки (вид со стороны двигателя)

270° = коробка сверху (стандартная версия)
180° = коробка слева
0° = коробка справа
90° = коробка снизу (только по запросу)

Кабельный ввод

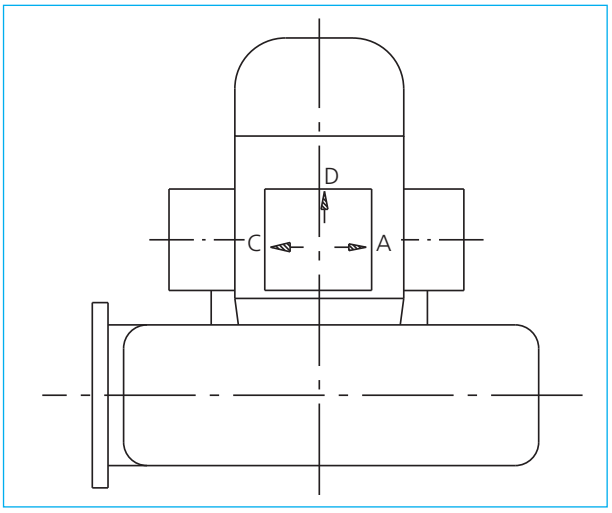

Положение кабельного ввода

A= справа (стандартная версия)
C= слева
D = сзади

Обозначение при заказе

Код обозначения

Вентилятор H R D 1 T FU / FUK

- FUK — С коробкой под частотный преобразователь (на двигателе)
- FU — Под частотный преобразователь
- T — Двигатель крепится к корпусу
- 1 — Типоразмер вентилятора
- D — D - трехфазный двигатель; E - однофазный двигатель
- R — Радиальный вентилятор
- H — Высоконапорный

Техническая информация

Вентилятор H R D 2 FU 130 / 7,5 BOOSTED

- 7,5 — Мощность двигателя
- 130 — Рабочая частота
- FU — Под частотный преобразователь
- 2 — Типоразмер вентилятора
- D — D - трехфазный двигатель; E - однофазный двигатель
- R — Радиальный вентилятор
- H — Высоконапорный

Вентилятор H R D 2 / 4 T

- T — Двигатель крепится к корпусу
- 4 — Номер ременной передачи
- 2 — Типоразмер вентилятора
- D — D - трехфазный двигатель; E - однофазный двигатель
- R — Радиальный вентилятор
- H — Высоконапорный

Техническая информация

Предварительный подбор
Напорные характеристики

Высоконапорные вентиляторы FU/FUK (под частотный преобразователь)

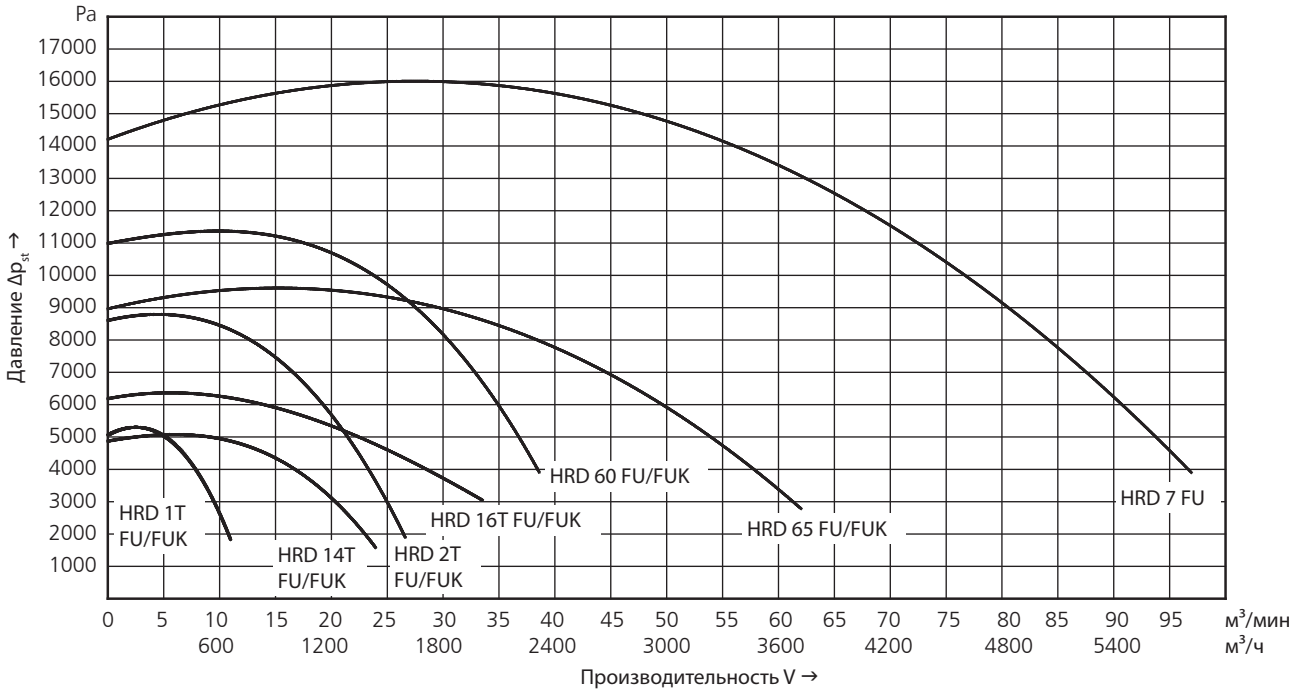

Высоконапорные вентиляторы BOOSTED серии (под частотный преобразователь)

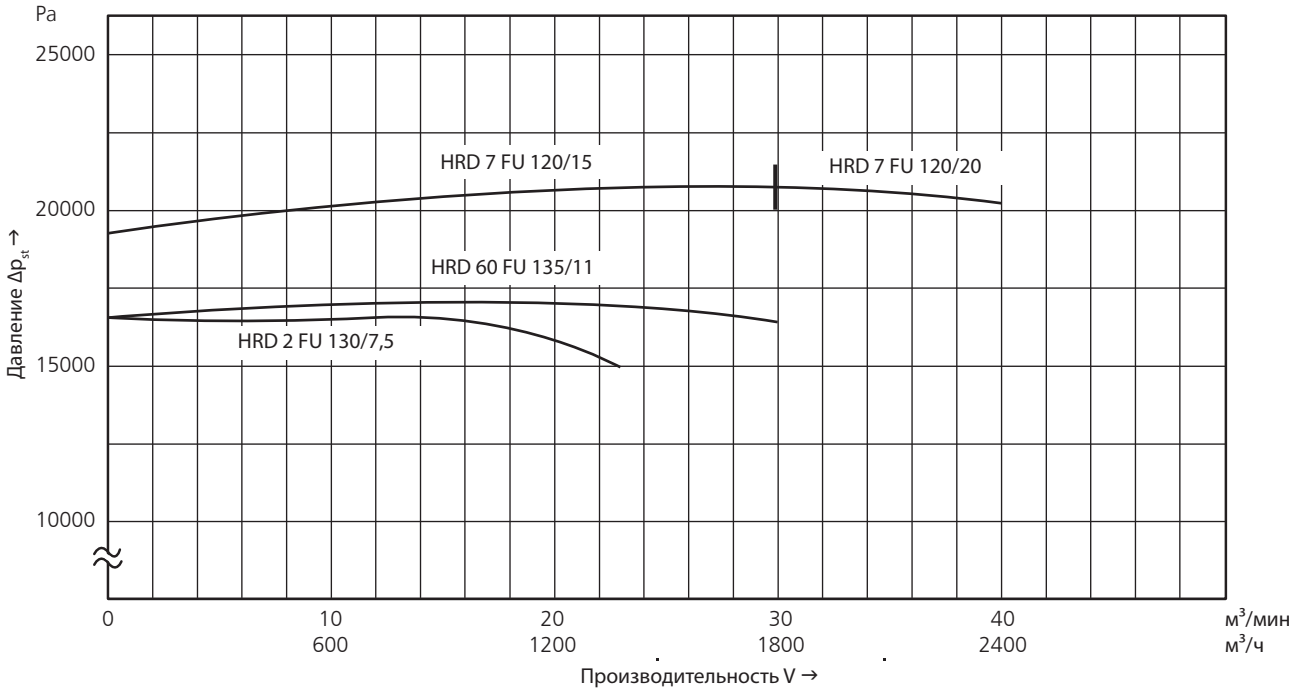

Техническая информация

Предварительный подбор
Напорные характеристики

Высоконапорные вентиляторы с креплением двигателя на корпусе

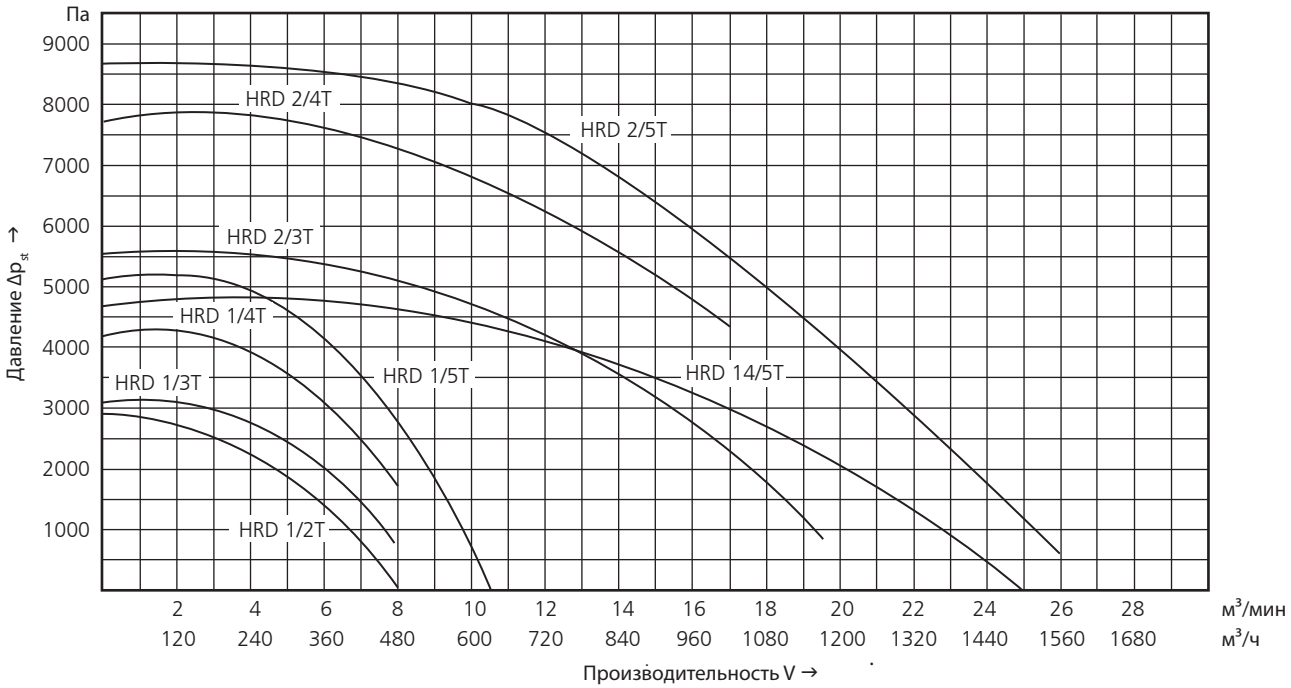

Высоконапорные вентиляторы с двигателем на общей раме

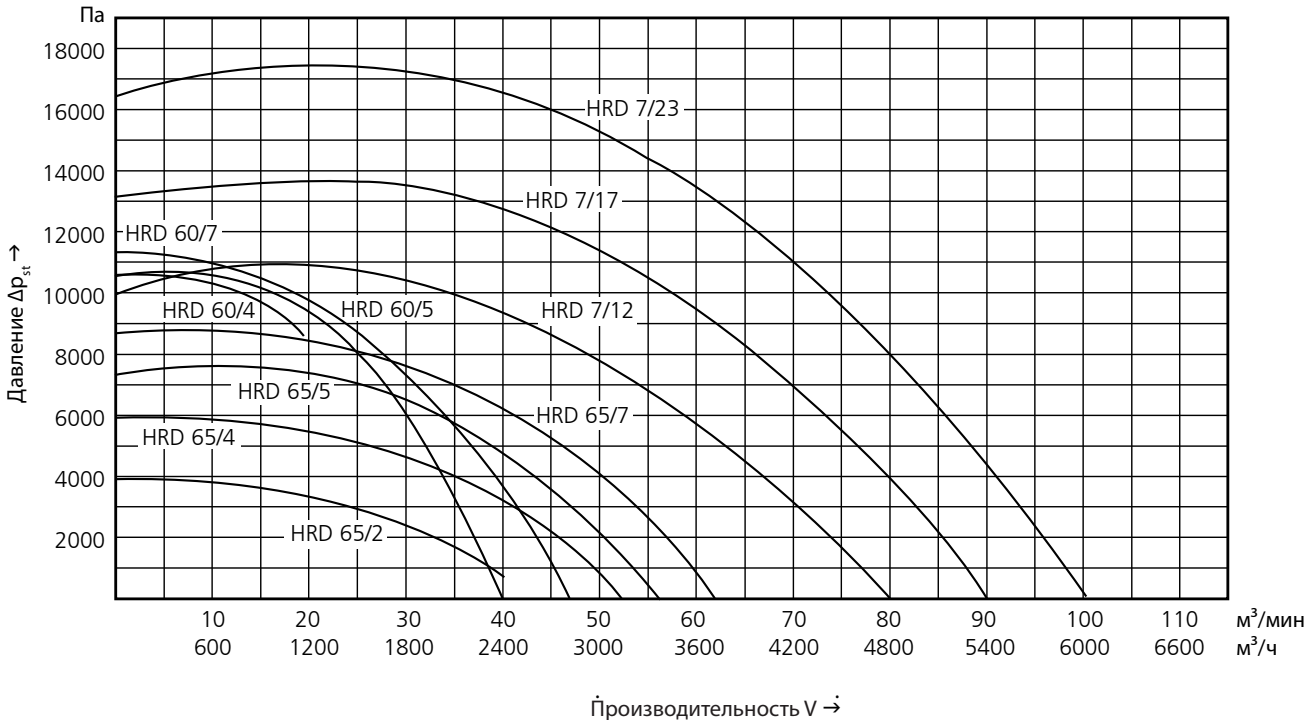

Elektror

HRD 1T FU/FUK

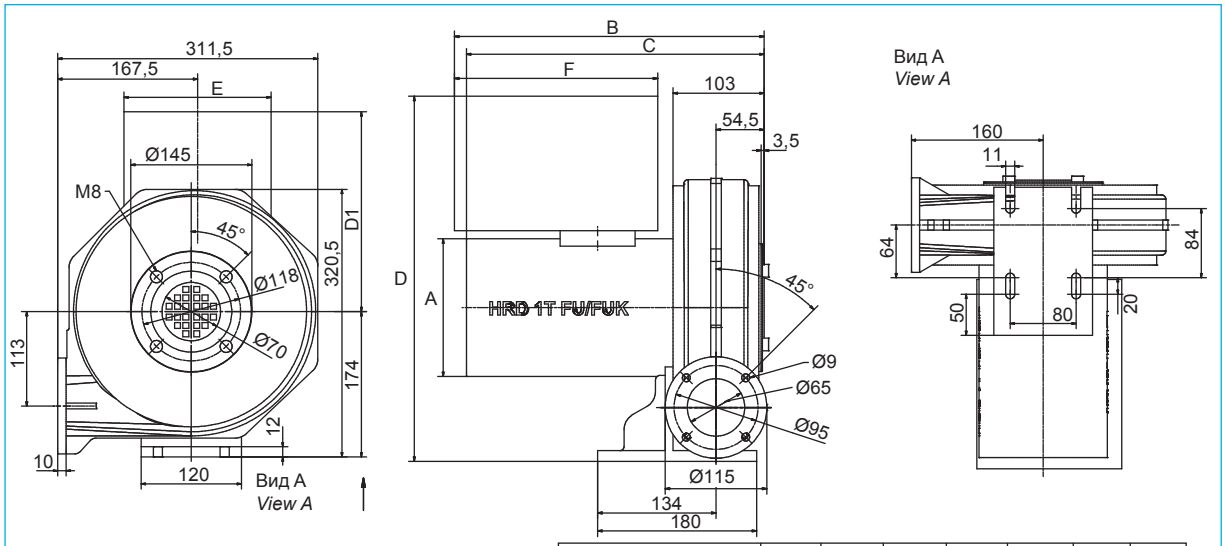

Тип	A	B	C	D	D1	E	F
HRD 1T FU-105/0,75	Ø138	-	329,5	-	-	-	-
HRD 1T FUK-105/0,75	Ø138	334,5	329,5	374,8	213,5	156	202
HRD 1T FU-105/1,10	Ø156	-	337	-	-	-	-
HRD 1T FUK-105/1,10	Ø156	350	337	413	-	176	230

Размеры в миллиметрах - возможны изменения

Тип *Type*	Производительность *Volumetric flow rate*	Полное давление *Total pressure difference*	Питающее напряжение *Voltage*	Частота *Frequency*	Ток *Current consumption*	Обороты *Number of revolutions*	Мощность *Motor rating*	Вес (прим.) *Weight (approx.)*
	м³/мин	Па	В	Гц	А	мин.⁻¹	кВт	кг
HRD 1T FU*-105/0,75	5,5	4900	230/400	105	3,05/1,75	6090	0,75	13
HRD 1T FUK#-105/0,75	5,5	4900	400	105	1,75	6090	0,75	16
HRD 1T FU*-105/1,10	10,0	4900	230/400	105	4,00/2,3	6050	1,10	14
HRD 1T FUK#-105/1,10	10,0	4900	400	105	2,3	6050	1,10	19

**= Вентилятор работает с отдельностоящим частотным преобразователем (не входит в комплект поставки).*

= Вентилятор работает с интегрированным частотным преобразователем (не входит в комплект поставки).

Напорные характеристики

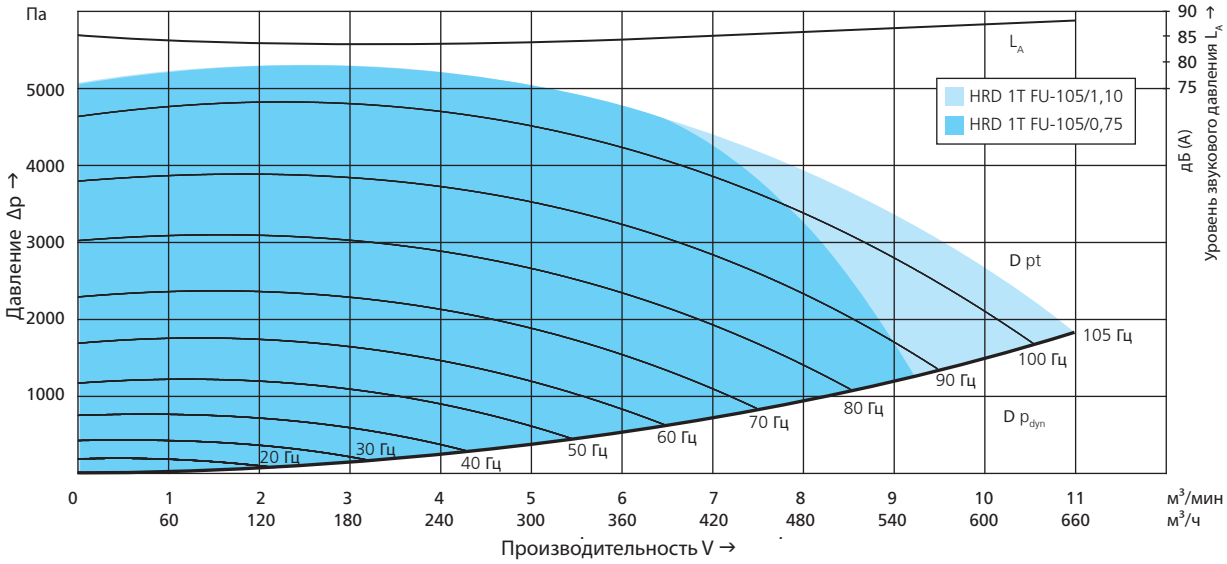

HRD 14T FU/FUK

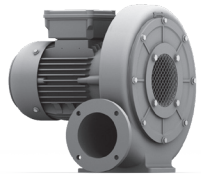

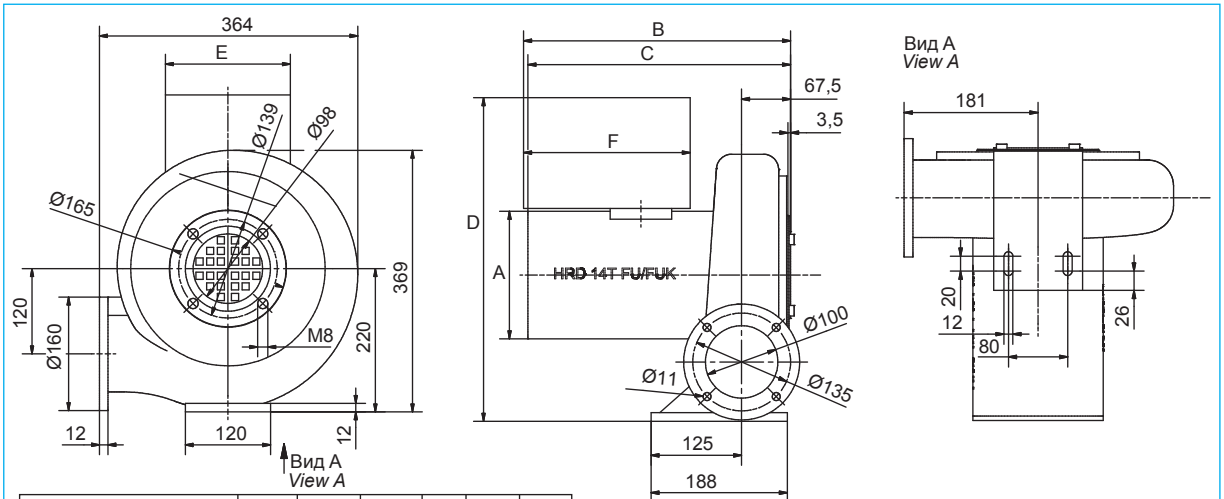

Тип	A	B	C	D	E	F
HRD 14T FU-105/1,10	Ø156	-	345	-	-	-
HRD 14T FUK-105/1,10	Ø156	358,5	345	442	176	230
HRD 14T FU-105/1,50	Ø156	-	345	-	-	-
HRD 14T FUK-105/1,50	Ø156	358,5	345	442	176	230
HRD 14T FU-105/2,20	Ø176	-	362,5	-	-	-
HRD 14T FUK-105/2,20	Ø176	372,5	362,5	447	176	230

Размеры в миллиметрах - возможны изменения

Тип *Type*	Производительность *Volumetric flow rate*	Полное давление *Total pressure difference*	Питающее напряжение *Voltage*	Частота *Frequency*	Ток *Current consumption*	Обороты *Number of revolutions*	Мощность *Motor rating*	Вес (прим.) *Weight (approx.)*
	м³/мин	Па	В	Гц	А	мин.⁻¹	кВт	кг
HRD 14T FU*-105/1,10	10,0	4900	230/400	105	4,15/2,40	6070	1,10	17
HRD 14T FUK#-105/1,10	10,0	4900	400	105	2,40	6070	1,10	21
HRD 14T FU*-105/1,50	16,5	4900	230/400	105	5,70/3,30	6075	1,50	19
HRD 14T FUK#-105/1,50	16,5	4900	400	105	3,30	6075	1,50	23
HRD 14T FU*-105/2,20	24,0	4900	230/400	105	6,90/4,00	6140	2,20	22
HRD 14T FUK#-105/2,20	24,0	4900	400	105	4,00	6140	2,20	26

**= Вентилятор работает с отдельностоящим частотным преобразователем (не входит в комплект поставки).*

= Вентилятор работает с интегрированным частотным преобразователем (не входит в комплект поставки).

Напорные характеристики

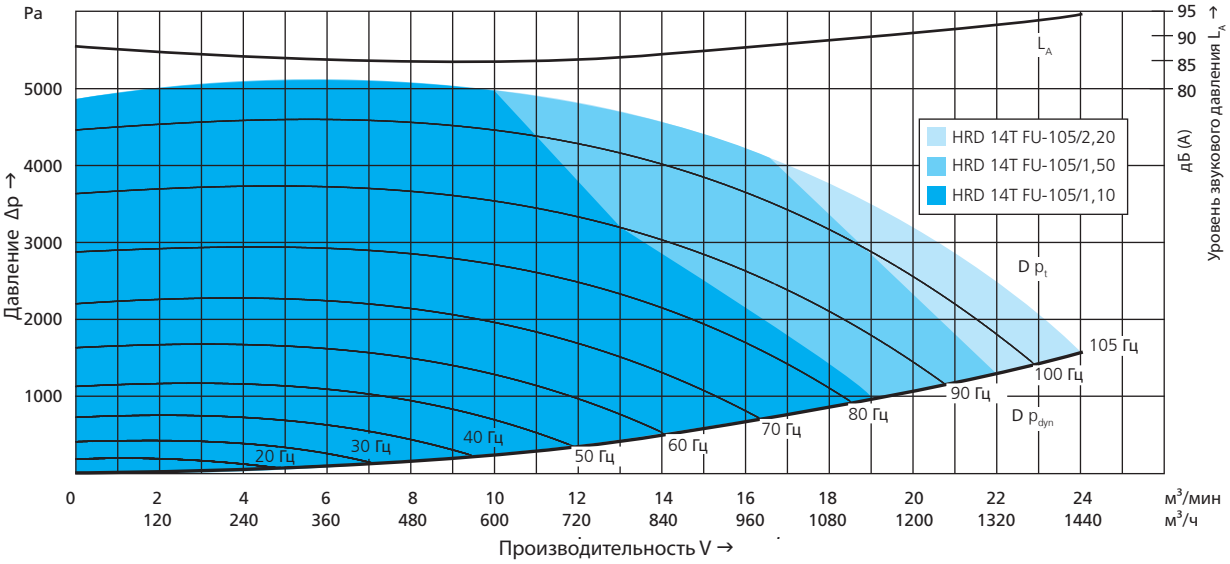

HRD 16T FU/FUK

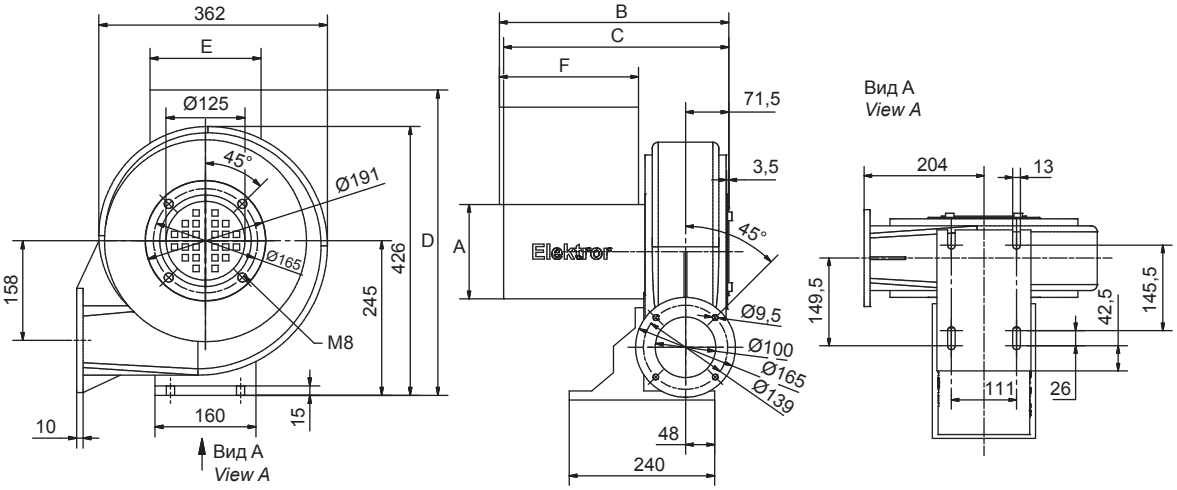

Тип	A	B	C	D	E	F
HRD 16T FU-105/1,50	Ø156	-	372	-	-	-
HRD 16T FUK-105/1,50	Ø156	379	372	484	176	230
HRD 16T FU-105/2,20	Ø156	-	372	-	-	-
HRD 16T FUK-105/2,20	Ø156	379	372	484	176	230
HRD 16T FU-105/3,00	Ø176	-	389	-	-	-
HRD 16T FUK-105/3,00	Ø176	480	389	493	211	325

Размеры в миллиметрах - возможны изменения

Тип *Type*	Производительность *Volumetric flow rate*	Полное давление *Total pressure difference*	Питающее напряжение *Voltage*	Частота *Frequency*	Ток *Current consumption*	Обороты *Number of revolutions*	Мощность *Motor rating*	Вес (прим.) *Weight (approx.)*
	м³/мин	Па	В	Гц	А	мин.⁻¹	кВт	кг
HRD 16T FU*-105/1,50	11,5	6100	230/400	105	5,70/3,30	5920	1,50	21
HRD 16T FUK#-105/1,50	11,5	6100	400	105	3,30	5920	1,50	25
HRD 16T FU*-105/2,20	20,0	6100	230/400	105	7,80/4,50	5870	2,20	23
HRD 16T FUK#-105/2,20	20,0	6100	400	105	4,50	5870	2,20	27
HRD 16T FU*-105/3,00	33,5	6100	230/400	105	10,7/6,20	5980	3,00	25
HRD 16T FUK#-105/3,00	33,5	6100	400	105	6,20	5980	3,00	35

*= *Вентилятор работает с отдельностоящим частотным преобразователем (не входит в комплект поставки).*

= Вентилятор работает с интегрированным частотным преобразователем (не входит в комплект поставки).

Напорные характеристики

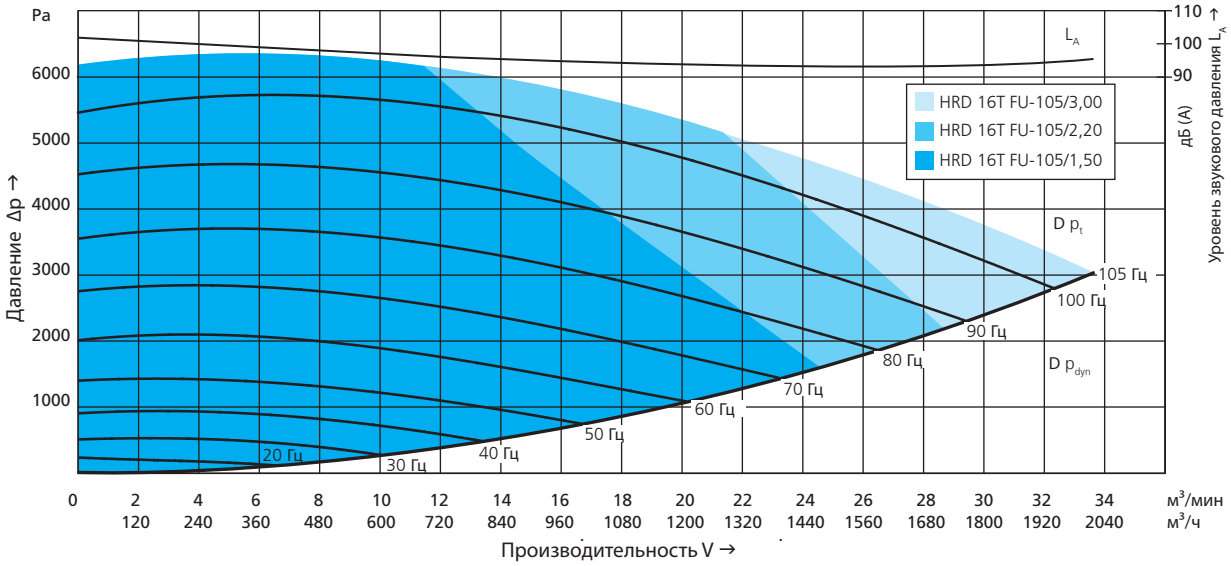

HRD 2T FU/FUK

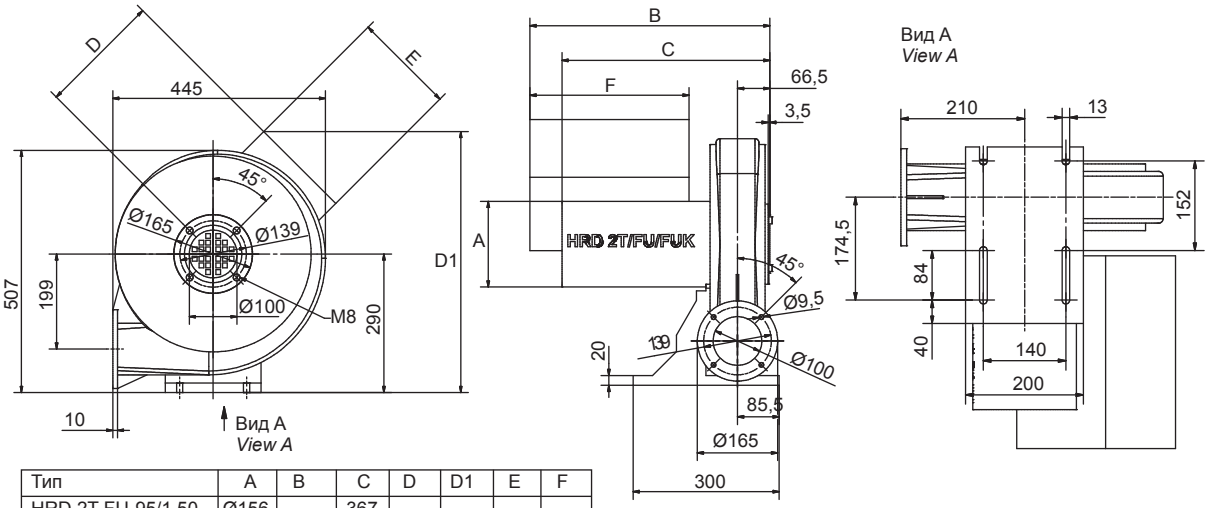

Тип	A	B	C	D	D1	E	F
HRD 2T FU-95/1,50	Ø156	-	367	-	-	-	-
HRD 2T FUK-95/1,50	Ø156	380,5	367	-	530	176	230
HRD 2T FU-95/2,20	Ø176	-	402	-	-	-	-
HRD 2T FUK-95/2,20	Ø176	412	402	245	525	176	230
HRD 2T FU-95/3,00	Ø176	-	427	-	-	-	-
HRD 2T FUK-95/3,00	Ø176	493	427	256	546	213	327

Размеры в миллиметрах - возможны изменения

Тип *Type*	Производительность *Volumetric flow rate*	Полное давление *Total pressure difference*	Питающее напряжение *Voltage*	Частота *Frequency*	Ток *Current consumption*	Обороты *Number of revolutions*	Мощность *Motor rating*	Вес (прим.) *Weight (approx.)*
	м³/мин	Па	В	Гц	А	мин.⁻¹	кВт	кг
HRD 2T FU*-95/1,50	7,7	8500	230/400	95	5,35/3,10	5520	1,50	26
HRD 2T FUK#-95/1,50	7,7	8500	400	95	3,1	5520	1,50	30
HRD 2T FU*-95/2,20	13,5	8500	230/400	95	7,80/4,50	5520	2,20	29
HRD 2T FUK#-95/2,20	13,5	8500	400	95	6,3	5520	2,20	33
HRD 2T FU*-95/3,00	27,0	8500	230/400	95	10,9/6,3	5600	3,00	31
HRD 2T FUK#-95/3,00	27,0	8500	400	95	6,3	5600	3,00	41

**= Вентилятор работает с отдельностоящим частотным преобразователем (не входит в комплект поставки).*

= Вентилятор работает с интегрированным частотным преобразователем (не входит в комплект поставки).

Напорные характеристики

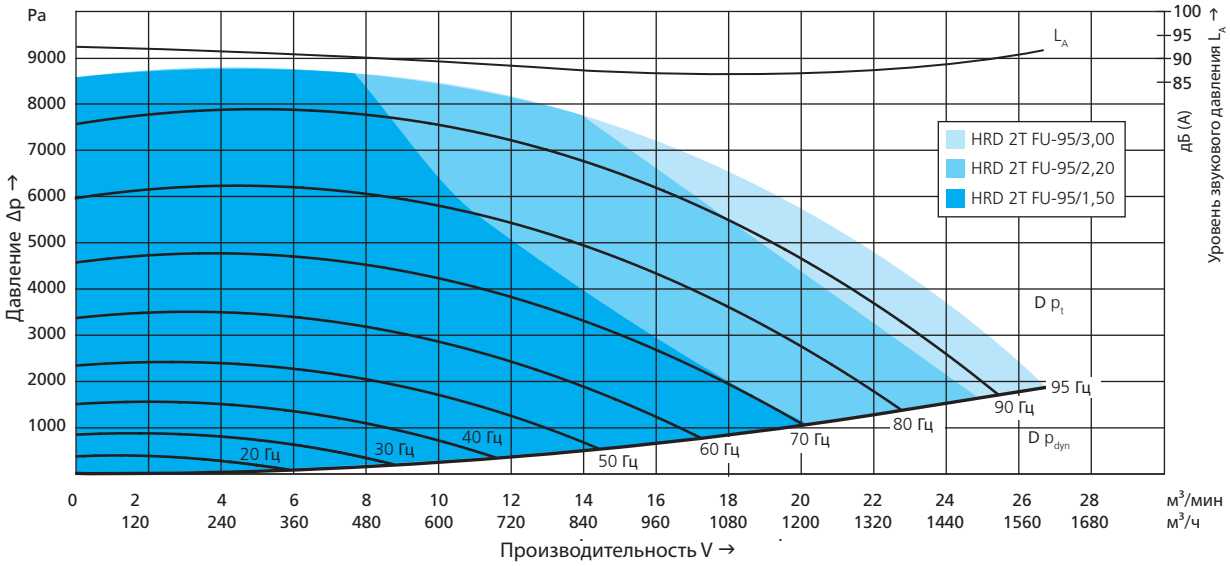

HRD 60 FU/FUK

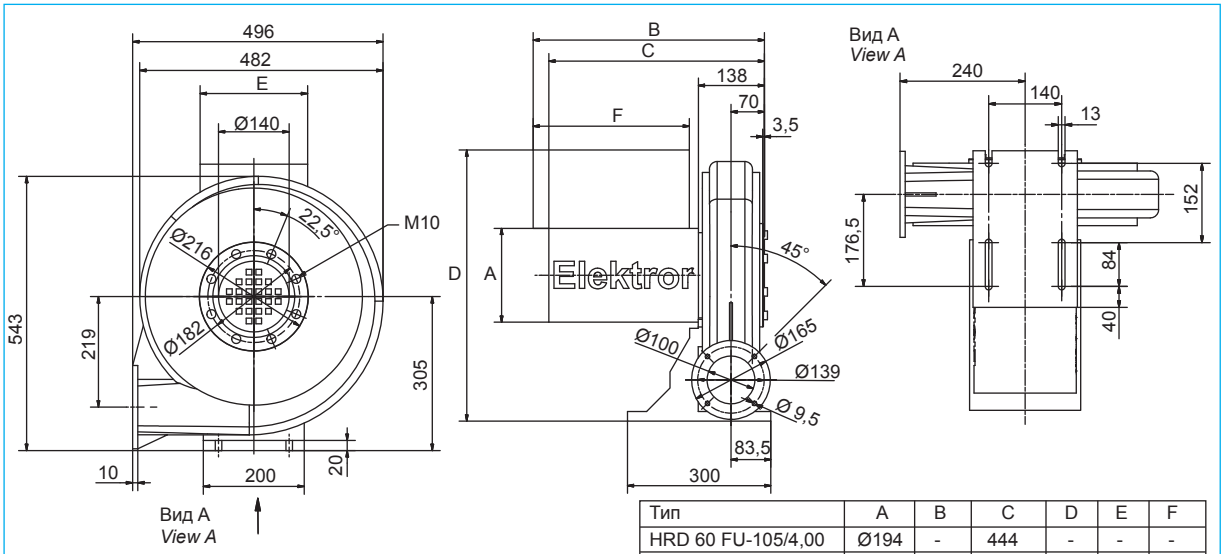

Тип	A	B	C	D	E	F
HRD 60 FU-105/4,00	Ø194	-	444	-	-	-
HRD 60 FUK-105/4,00	Ø194	472	444	571	211	325
HRD 60 FU-105/5,50	Ø218	-	462,5	-	-	-
HRD 60 FUK-105/5,50	Ø218	474	462,5	581	211	325
HRD 60 FU-105/7,50	Ø218	-	462,5	-	-	-
HRD 60 FUK-105/7,50	Ø218	474	462,5	581	211	325

Размеры в миллиметрах - возможны изменения

Тип *Type*	Производительность *Volumetric flow rate*	Полное давление *Total pressure difference*	Питающее напряжение *Voltage*	Частота *Frequency*	Ток *Current consumption*	Обороты *Number of revolutions*	Мощность *Motor rating*	Вес (прим.) *Weight (approx.)*
	м³/мин	Па	В	Гц	А	мин.⁻¹	кВт	кг
HRD 60 FU*-105/4,00	21,0	10500	400 Δ	105	9,5	6190	4,00	36
HRD 60 FUK#-105/4,00	21,0	10500	400 Δ	105	9,5	6190	4,00	46
HRD 60 FU*-105/5,50	32,0	10500	400 Δ	105	12,0	6140	5,50	46
HRD 60 FUK#-105/5,50	32,0	10500	400 Δ	105	12,0	6140	5,50	56
HRD 60 FU*-105/7,50	40,0	10500	400 Δ	105	14,5	6235	7,50	50
HRD 60 FUK#-105/7,50	40,0	10500	400 Δ	105	14,5	6235	7,50	60

**= Вентилятор работает с отдельностоящим частотным преобразователем (не входит в комплект поставки).*

#= Вентилятор работает с интегрированным частотным преобразователем (не входит в комплект поставки).

Напорные характеристики

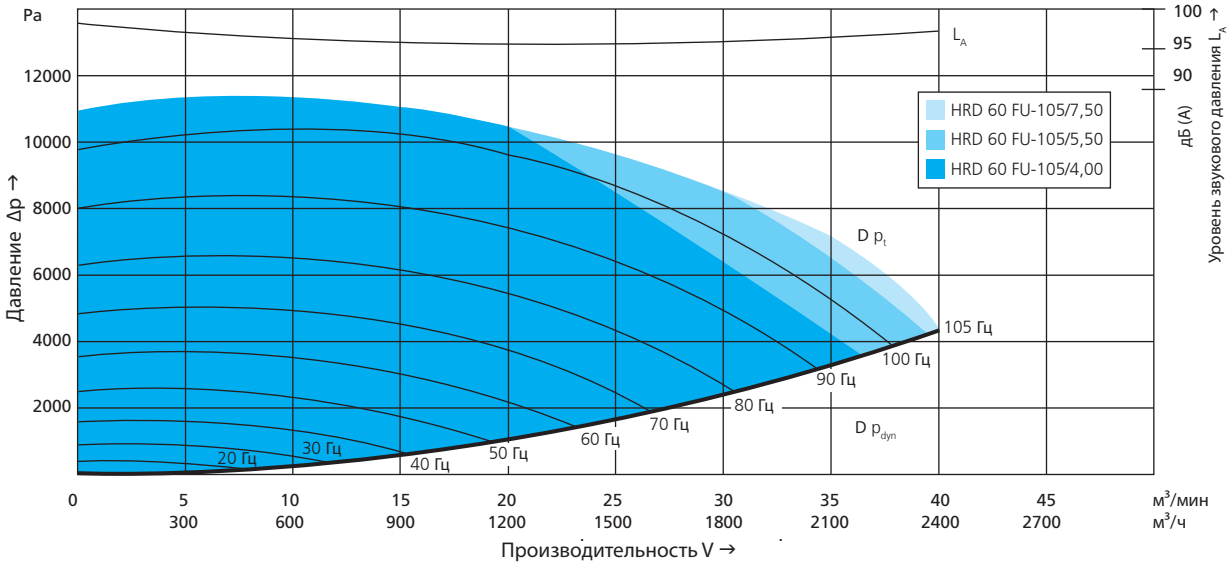

HRD 65 FU/FUK

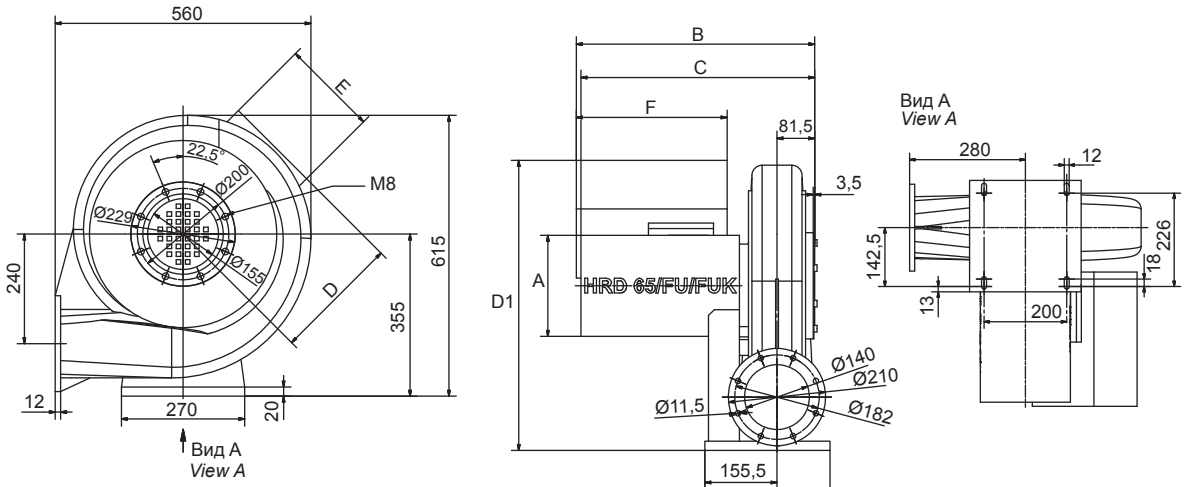

Тип	A	B	C	D	D1	E	F
HRD 65 FU-100/5,50	Ø218	-	504,5	-	-	-	-
HRD 65 FUK-100/5,50	Ø218	514	504,5	277	625	211	325
HRD 65 FU-100/7,50	Ø218	-	504,5	-	-	-	-
HRD 65 FUK-100/7,50	Ø218	514	504,5	277	625	211	325

Размеры в миллиметрах - возможны изменения

Тип *Type*	Производительность *Volumetric flow rate*	Полное давление *Total pressure difference*	Питающее напряжение *Voltage*	Частота *Frequency*	Ток *Current consumption*	Обороты *Number of revolutions*	Мощность *Motor rating*	Вес (прим.) *Weight (approx.)*
	м³/мин	Па	В	Гц	А	мин.⁻¹	кВт	кг
HRD 65 FU*-100/5,50	27,0	9000	400 Δ	100	12,5	5930	5,50	51
HRD 65 FUK#-100/5,50	27,0	9000	400 Δ	100	12,5	5930	5,50	61
HRD 65 FU*-100/7,50	62,0	9000	400 Δ	100	17,5	5920	7,50	55
HRD 65 FUK#-100/7,50	62,0	9000	400 Δ	100	17,5	5920	7,50	65

**= Вентилятор работает с отдельностоящим частотным преобразователем (не входит в комплект поставки).*

= Вентилятор работает с интегрированным частотным преобразователем (не входит в комплект поставки).

Напорные характеристики

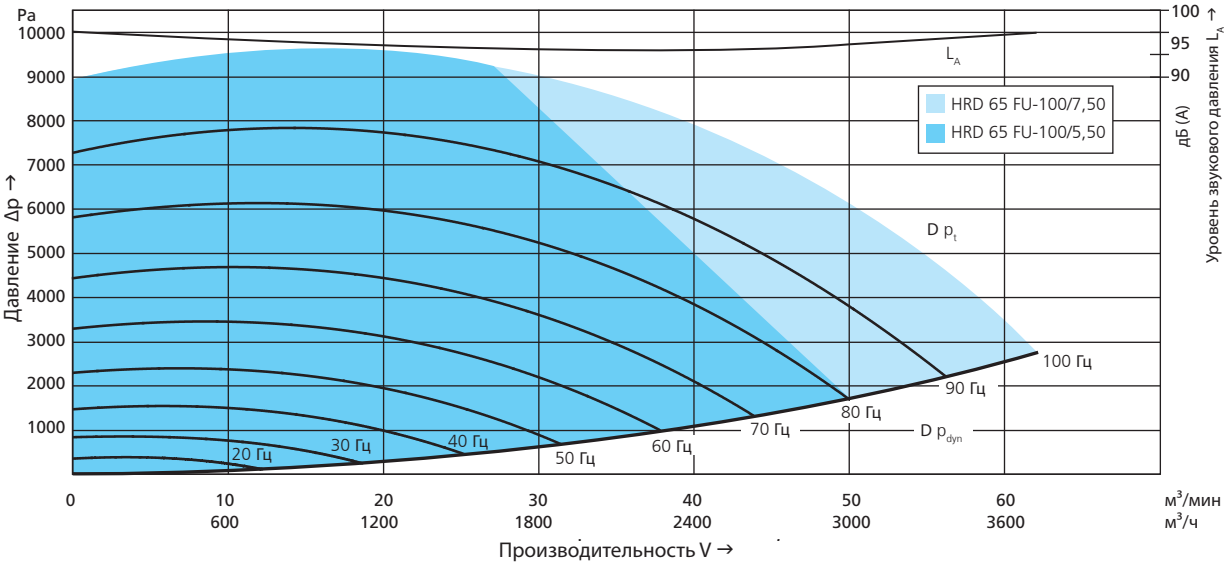

HRD 7 FU

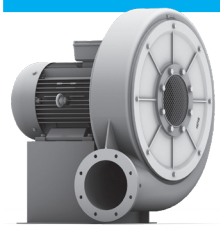

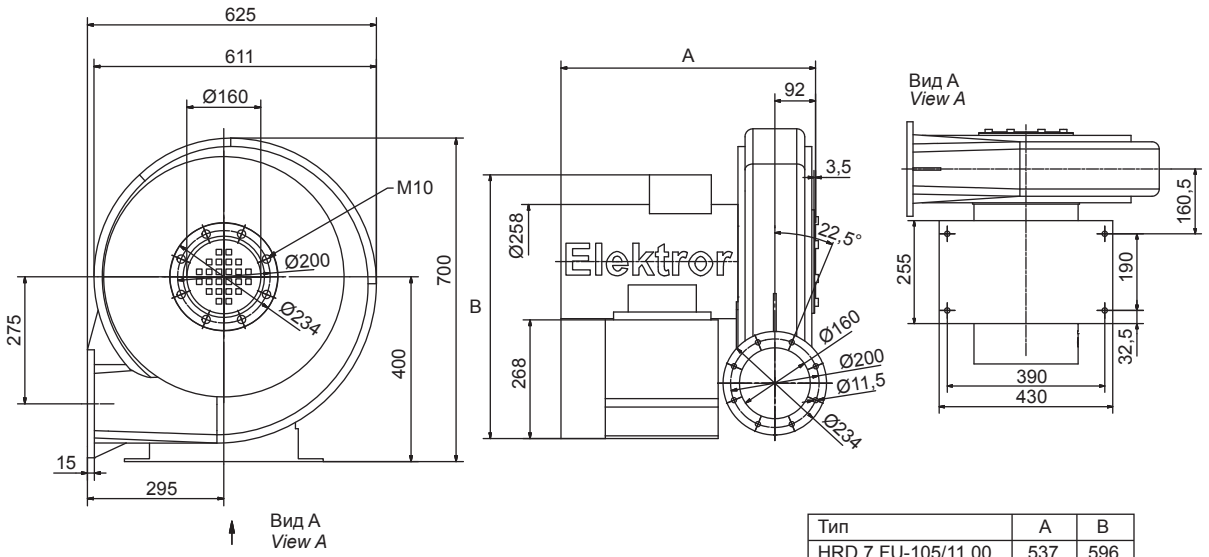

Тип	A	B
HRD 7 FU-105/11,00	537	596
HRD 7 FU-105/15,00	575	596
HRD 7 FU-105/20,00	575	596

Размеры в миллиметрах - возможны изменения

Тип *Type*	Производительность *Volumetric flow rate*	Полное давление *Total pressure difference*	Питающее напряжение *Voltage*	Частота *Frequency*	Ток *Current consumption*	Обороты *Number of revolutions*	Мощность *Motor rating*	Вес (прим.) *Weight (approx.)*
	м³/мин	Па	В	Гц	А	мин.⁻¹	кВт	кг
HRD 7 FU*-105/11,0	32,0	16000	400 Δ	105	25,0	6200	11,0	92
HRD 7 FU*-105/15,0	50,0	16000	400 Δ	105	32,0	6250	15,0	110
HRD 7 FU*-105/20,0	97,0	16000	400 Δ	105	38,0	6220	20,0	110

**= Вентилятор работает с отдельностоящим частотным преобразователем (не входит в комплект поставки).*

Напорные характеристики

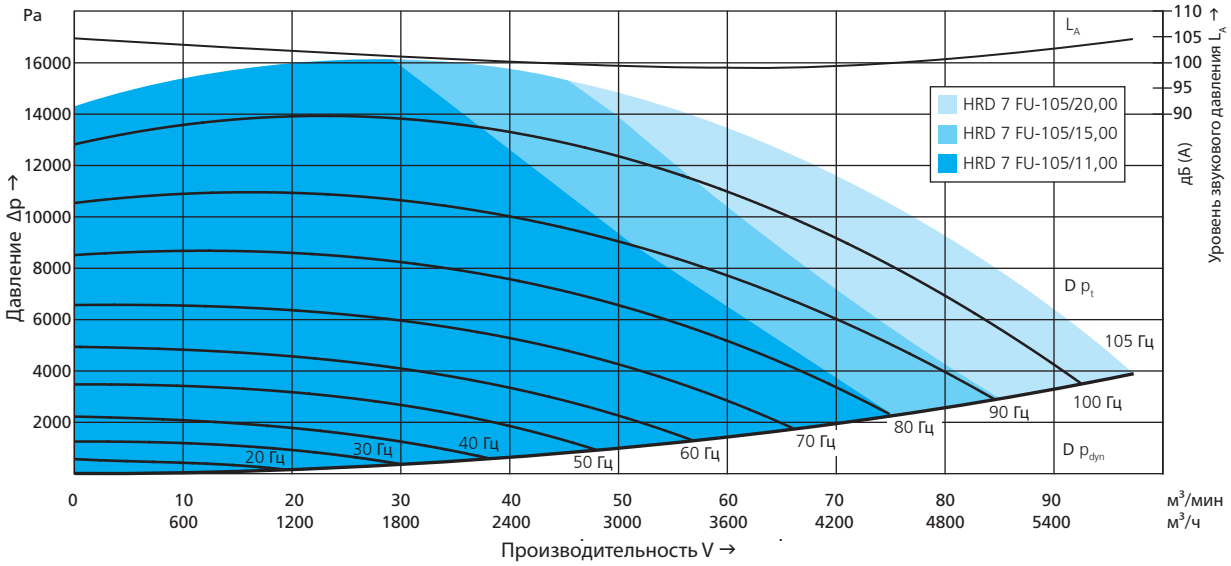

HRD 2 FU 130/7,5

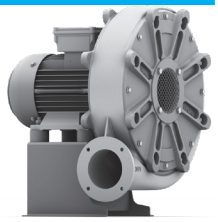

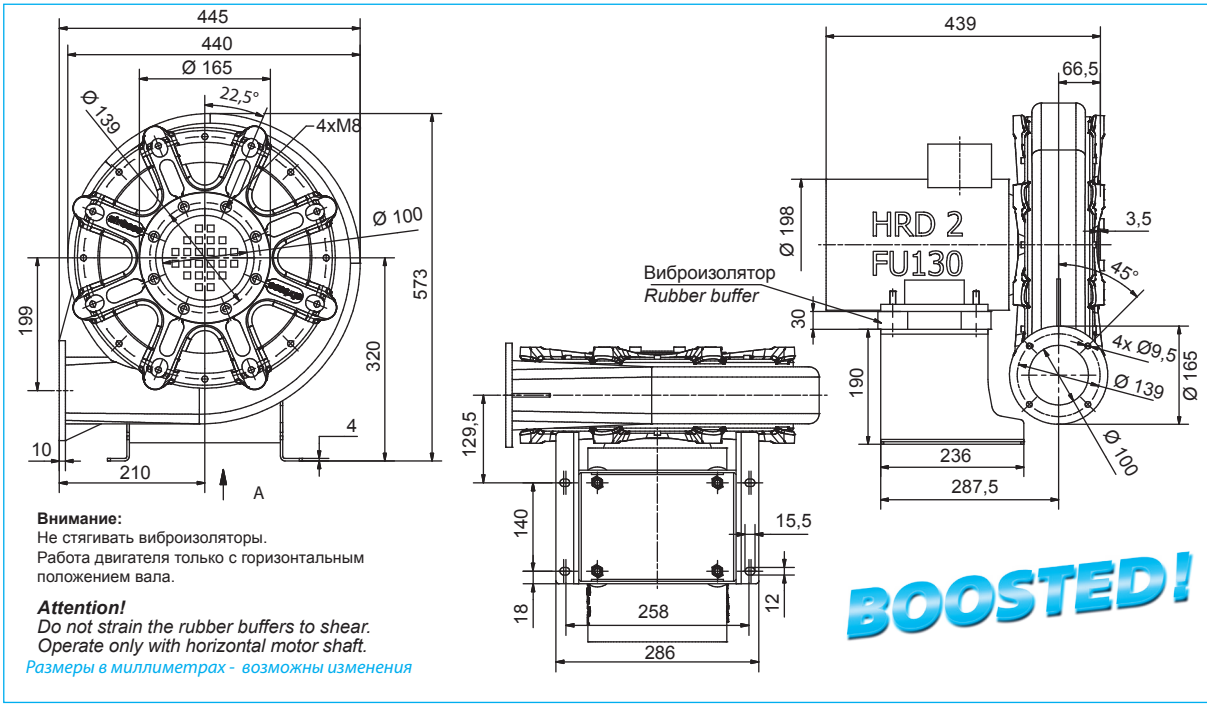

Внимание:
Не стягивать виброизоляторы.
Работа двигателя только с горизонтальным положением вала.

Attention!
Do not strain the rubber buffers to shear.
Operate only with horizontal motor shaft.

Размеры в миллиметрах - возможны изменения

Тип *Type*	Производительность *Volumetric flow rate*	Полное давление *Total pressure difference*	Питающее напряжение *Voltage*	Частота *Frequency*	Ток *Current consumption*	Обороты *Number of revolutions*	Мощность *Motor rating*	Вес (прим.) *Weight (approx.)*
	м³/мин	Па	В	Гц	А	мин.⁻¹	кВт	кг
HRD 2 FU* 130/7,5 Давление / *Pressure*	23,0	14600	400 Δ	130	16,5	7670	7,5	57
HRD 2 FU* 130/7,5 Вакуум / *Vacuum*	26,0	13700	400 Δ	130	16,5	7670	7,5	57

**= Вентилятор работает с отдельностоящим частотным преобразователем (не входит в комплект поставки).*

Давление

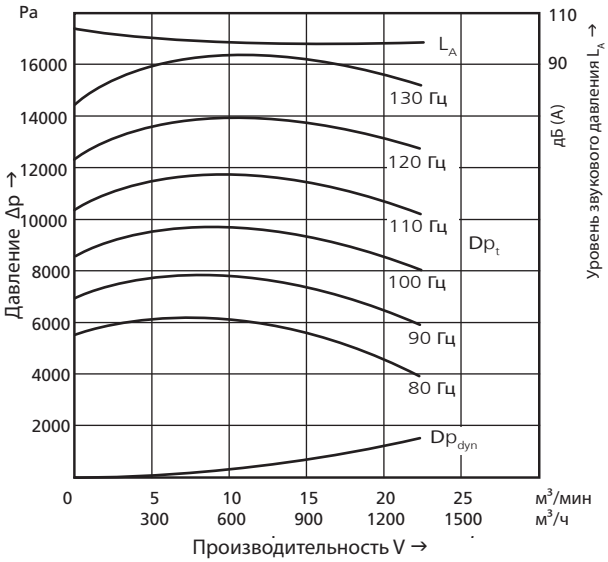

Вакуум

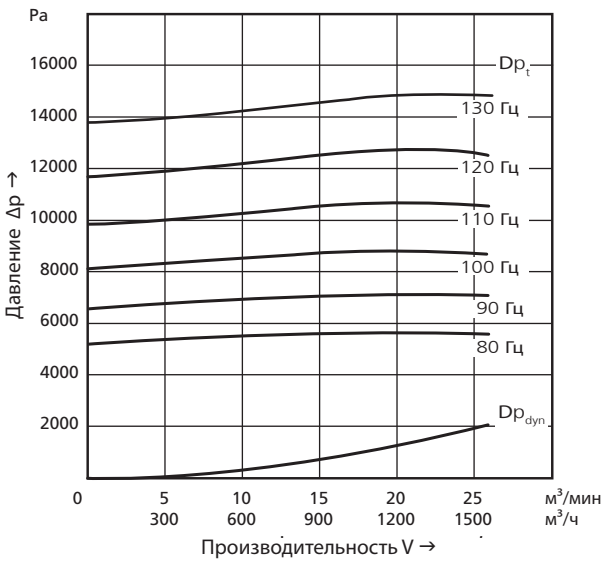

HRD 60 FU 135/11,0

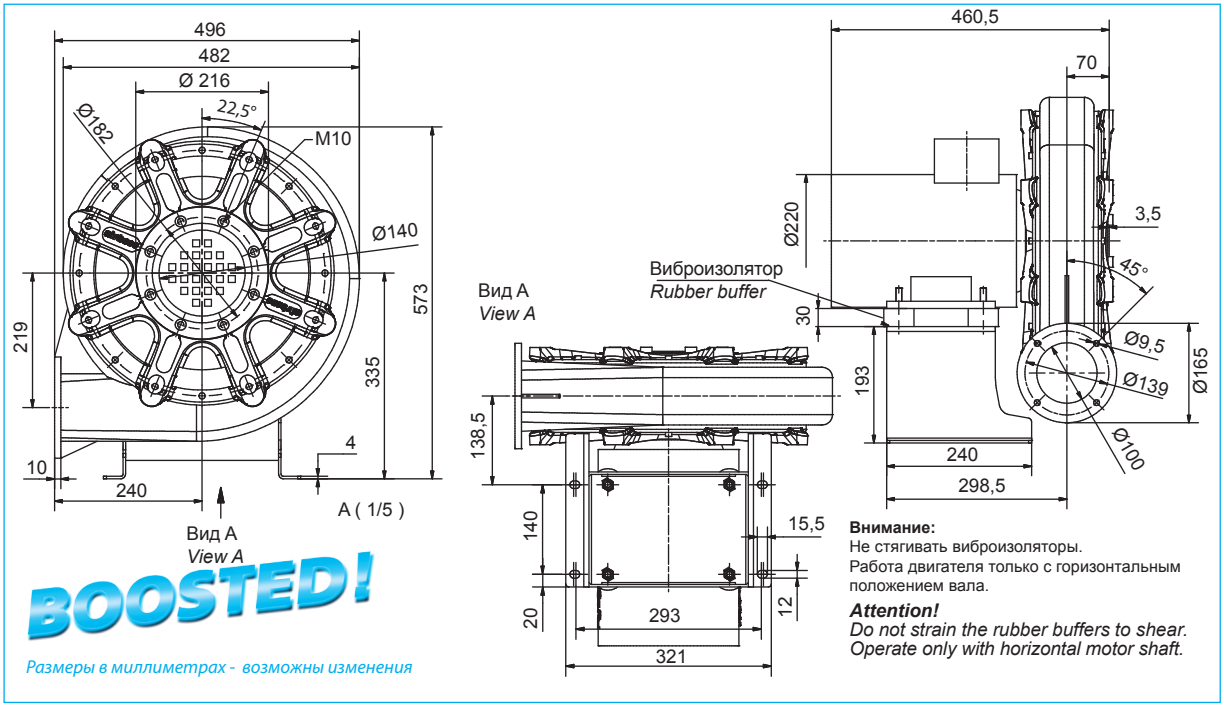

BOOSTED!

Размеры в миллиметрах - возможны изменения

Внимание:
Не стягивать виброизоляторы.
Работа двигателя только с горизонтальным положением вала.

Attention!
Do not strain the rubber buffers to shear.
Operate only with horizontal motor shaft.

Тип *Type*	Производительность *Volumetric flow rate*	Полное давление *Total pressure difference*	Питающее напряжение *Voltage*	Частота *Frequency*	Ток *Current consumption*	Обороты *Number of revolutions*	Мощность *Motor rating*	Вес (прим.) *Weight (approx.)*
	м³/мин	Па	В	Гц	А	мин.⁻¹	кВт	кг
HRD 60 FU* 135/11,0 Давление / *Pressure*	30,0	16600	400 Δ	135	21,0	7965	11,0	64
HRD 60 FU* 135/11,0 Вакуум / *Vacuum*	36,0	14100	400 Δ	135	21,0	7965	11,0	64

**= Вентилятор работает с отдельностоящим частотным преобразователем (не входит в комплект поставки).*

Давление

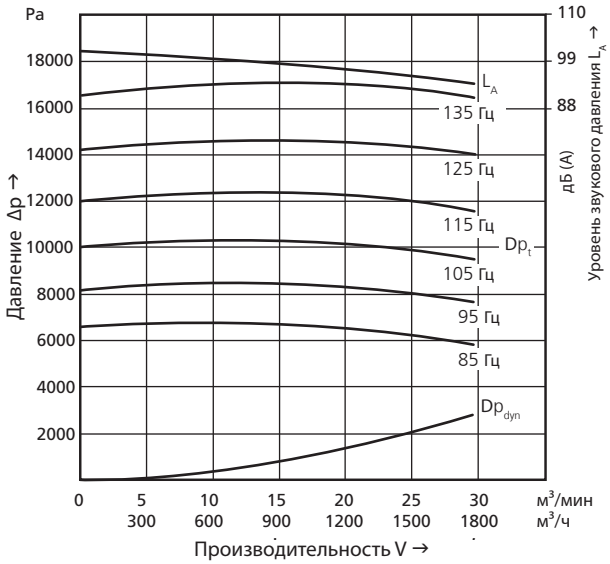

Вакуум

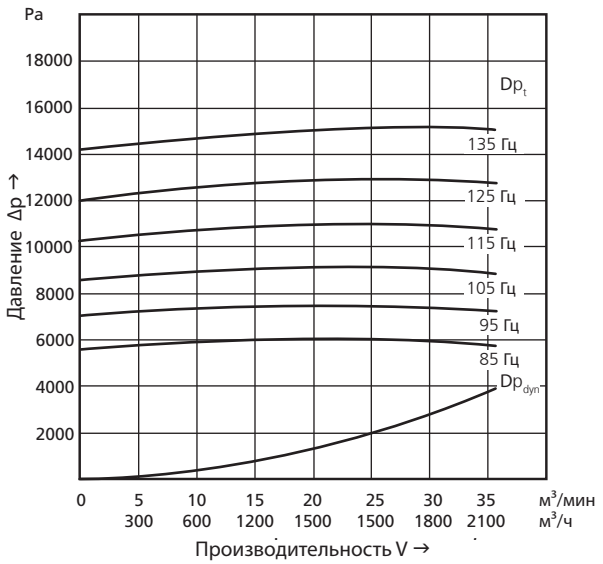

HRD 7 FU 120/15,0

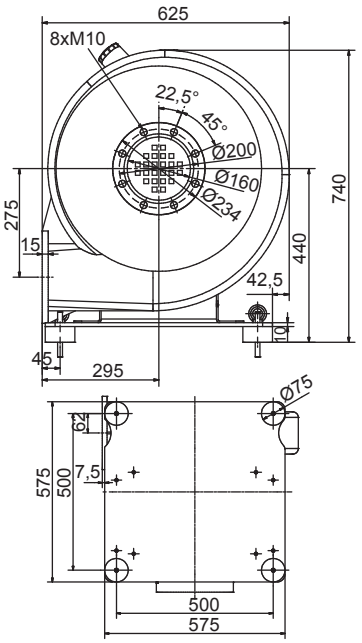

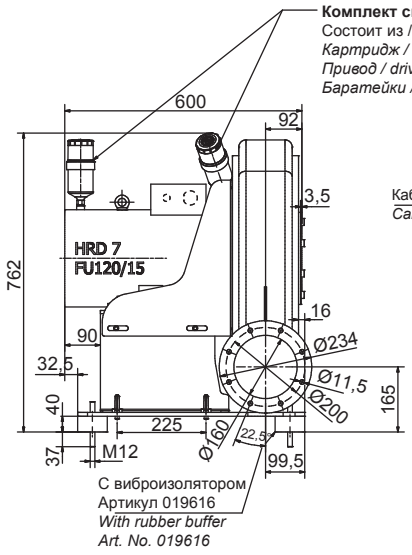

Комплект смазки/ *Retro fit kit*
Состоит из / *Consisting of:*
Картридж / Cartridge 019220
Привод / drive 020395
Баратейки / Battery set 019221

С виброизолятором
Артикул 019616
With rubber buffer
Art. No. 019616

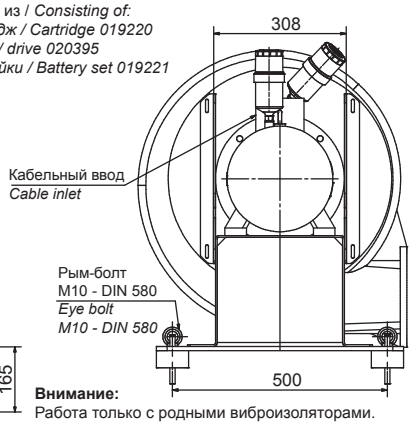

Внимание:
Работа только с родными виброизоляторами.
Не перетягивать виброизоляторы.
Работа двигателя только с горизонтальным положением вала.

Attention:
Operate only with enclosed rubber buffer.
Do not strain the ruber buffers to shear.
Operate only with horizontal motor shaft.

Привод картриджа установлен на заводе!
Комплект смазки входит в объем поставки.
The drive has been set by the factory!
The retro fit kits are enclosed the delivery.

BOOSTED!

Размеры в миллиметрах - возможны изменения

Тип *Type*	Производительность *Volumetric flow rate*	Полное давление *Total pressure difference*	Питающее напряжение *Voltage*	Частота *Frequency*	Ток *Current consumption*	Обороты *Number of revolutions*	Мощность *Motor rating*	Вес (прим.) *Weight (approx.)*
	м³/мин	Па	В	Гц	А	мин.⁻¹	кВт	кг
HRD 7 FU* 120/15,0 Давление / *Pressure*	30,0	20000	400 Δ	120	32,0	7085	15,0	138
HRD 7 FU* 120/15,0 Вакуум / *Vacuum*	40,0	16500	400 Δ	120	32,0	7085	15,0	138

**= Вентилятор работает с отдельностоящим частотным преобразователем (не входит в комплект поставки).*

Давление

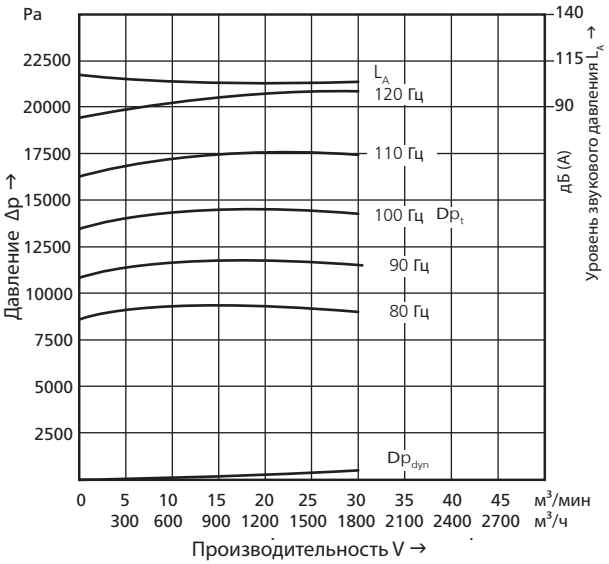

Вакуум

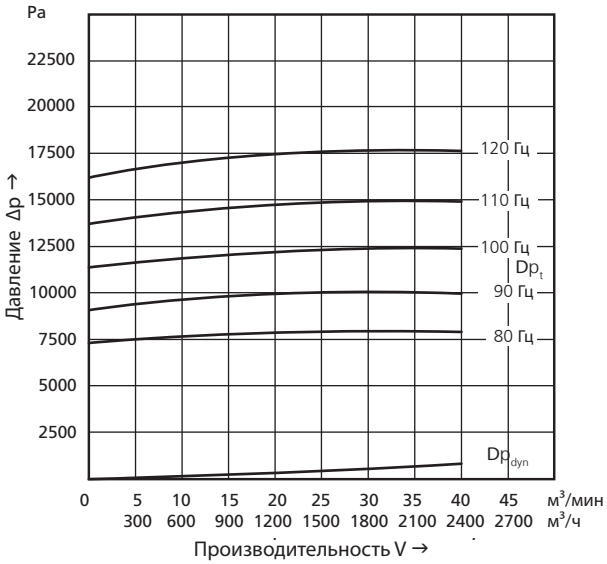

HRD 7 FU 120/20,0

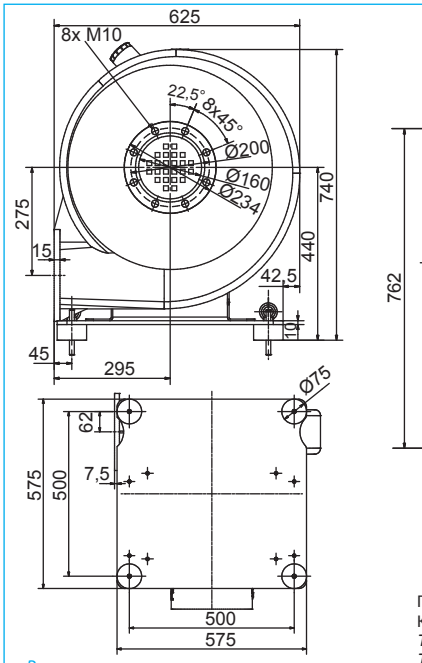

Размеры в миллиметрах - возможны изменения

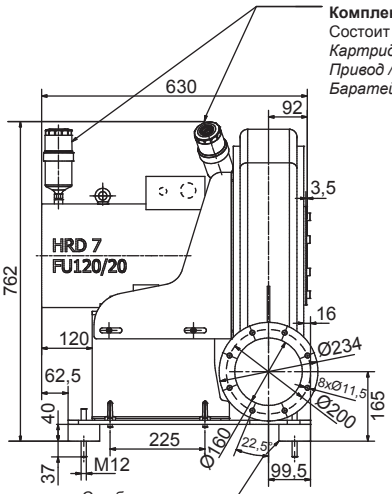

Комплект смазки/ *Retro fit kit*
Состоит из / *Consisting of:*
Картридж / Cartridge 019220
Привод / drive 020395
Баратейки / Battery set 019221

С виброизолятором
Артикул 019616
With rubber buffer
Art. No. 019616

Привод картриджа установлен на заводе!
Комплект смазки входит в объем поставки.
The drive has been set by the factory!
The retro fit kits are enclosed the delivery.

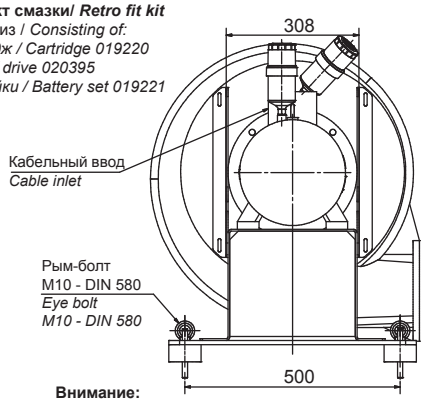

Внимание:
Работа только с родными виброизоляторами.
Не стягивать виброизоляторы.
Работа двигателя только с горизонтальным положением вала.

Attention:
Operate only with enclosed rubber buffer.
Do not strain the ruber buffers to shear.
Operate only with horizontal motor shaft.

BOOSTED!

Тип *Type*	Производительность *Volumetric flow rate*	Полное давление *Total pressure difference*	Питающее напряжение *Voltage*	Частота *Frequency*	Ток *Current consumption*	Обороты *Number of revolutions*	Мощность *Motor rating*	Вес (прим.) *Weight (approx.)*
	м³/мин	Па	В	Гц	А	мин.⁻¹	кВт	кг
HRD 7 FU* 120/20,0 Давление / *Pressure*	40,0	20000	400 Δ	120	40,0	7085	20,0	144
HRD 7 FU* 120/20,0 Вакуум / *Vacuum*	45,0	16500	400 Δ	120	40,0	7085	20,0	144

**= Вентилятор работает с отдельностоящим частотным преобразователем (не входит в комплект поставки).*

Давление

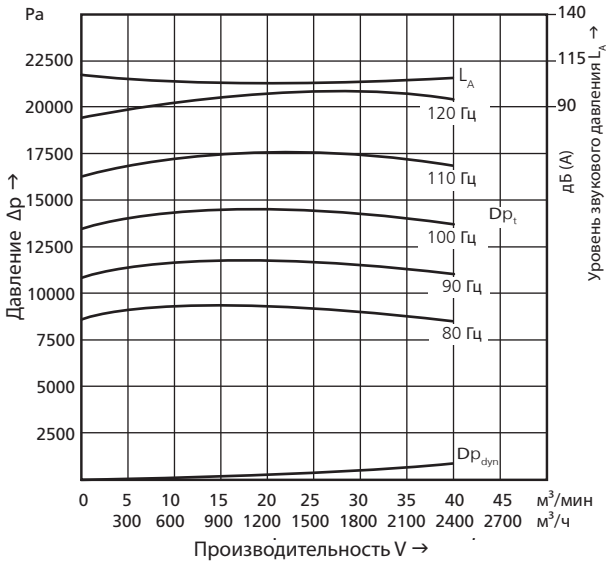

Вакуум

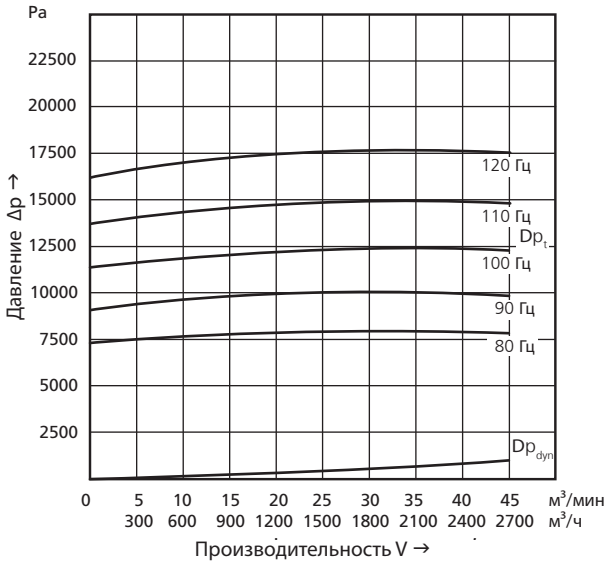

HRD 1/2 T

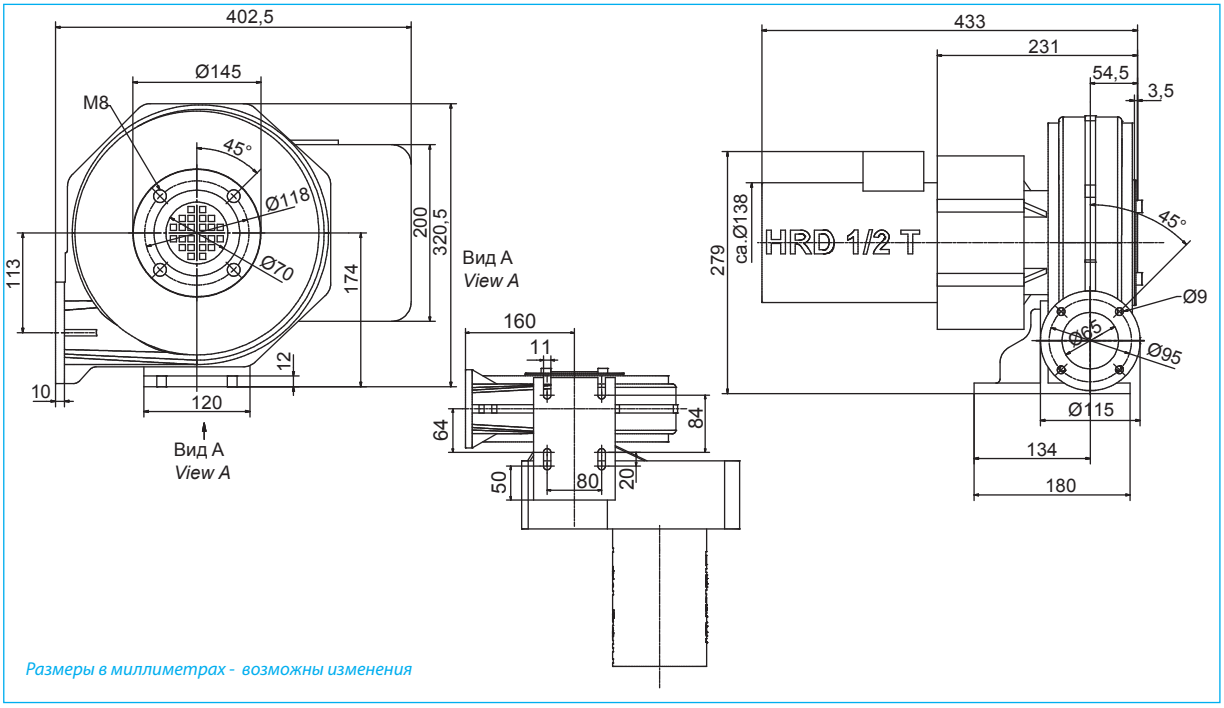

Размеры в миллиметрах - возможны изменения

Тип *Type*	Производительность *Volumetric flow rate*	Полное давление *Total pressure difference*	Питающее напряжение *Voltage*	Частота *Frequency*	Ток *Current consumption*	Обороты двигателя *Number of revolutions*	Мощность *Motor rating*	Обороты вентилятора[1)] *Blower speed [1)]*	Вес (прим.) *Weight (approx.)*
	м³/мин	Па	В	Гц	А	мин.⁻¹	кВт	кг	kg
HRD 1/2 T	8,0	2800	230/400	50	2,50/1,45	2840	0,55	4550	18
HRD 1/2 T	8,0	3000	277/480	60	2,50/1,45	3410	0,66	4550	18

[1)] = Возможны отклонения в оборотах до ± 5%.

Напорные характеристики

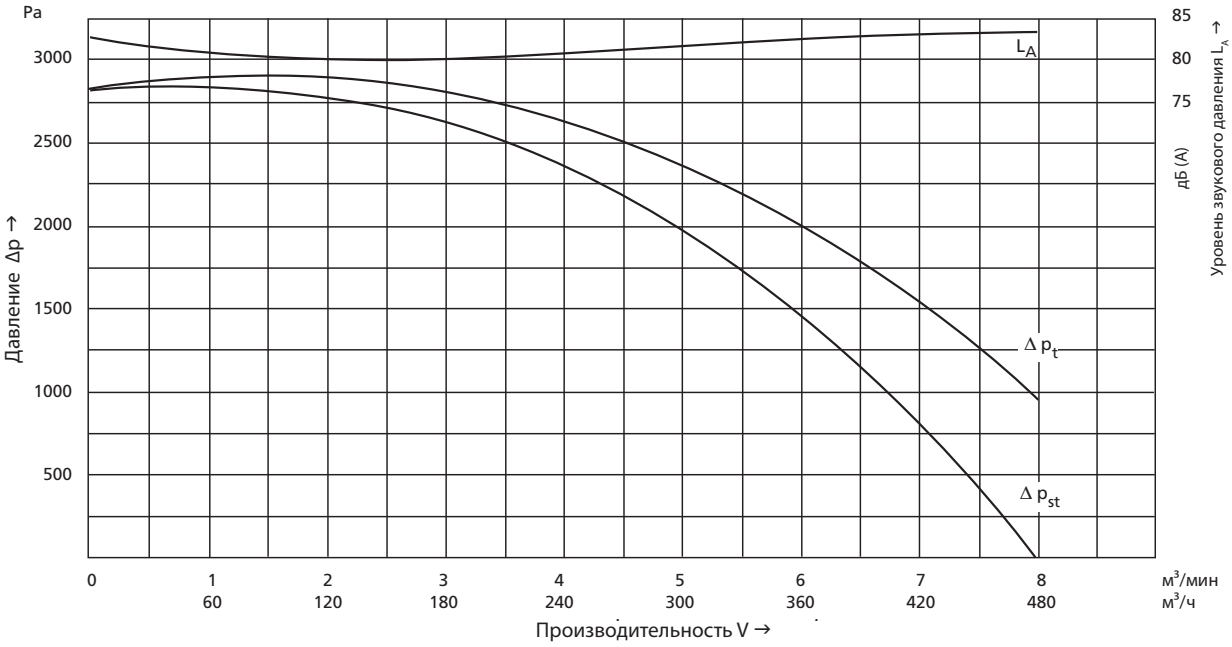

HRD 1/3 T

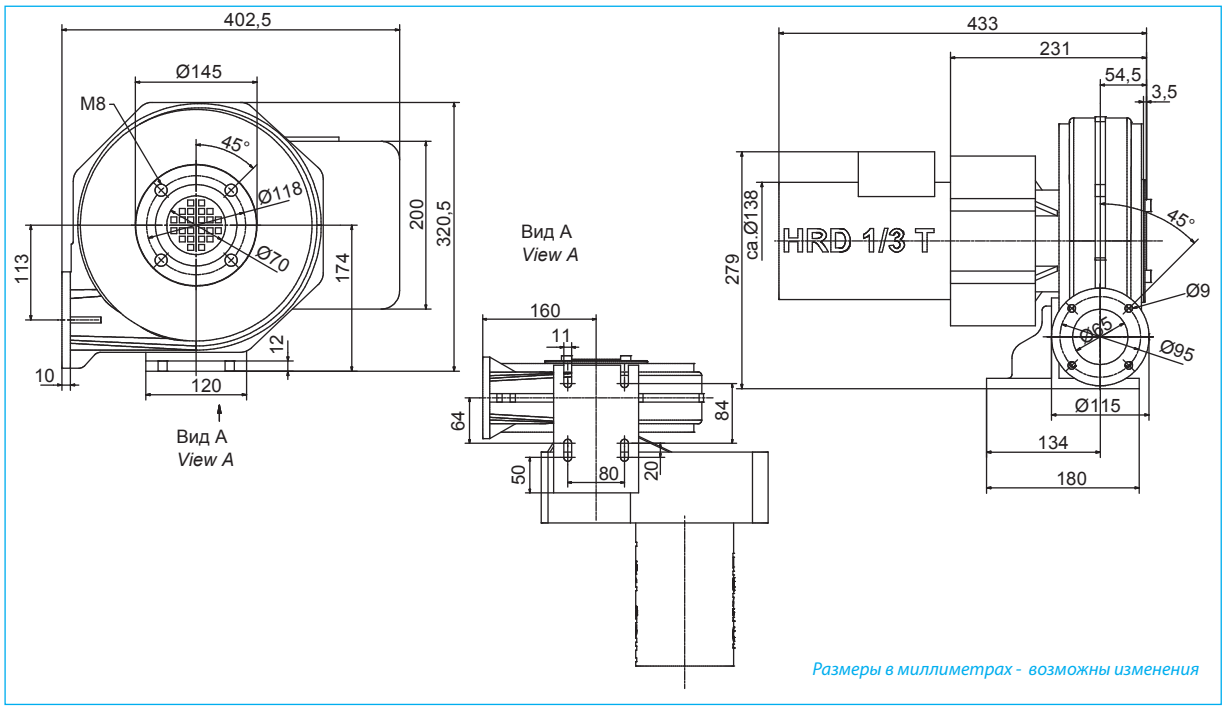

Тип *Type*	Производительность *Volumetric flow rate*	Полное давление *Total pressure difference*	Питающее напряжение *Voltage*	Частота *Frequency*	Ток *Current consumption*	Обороты двигателя *Number of revolutions*	Мощность *Motor rating*	Обороты вентилятора[1)] *Blower speed [1)]*	Вес (прим.) *Weight (approx.)*
	м³/мин	Па	В	Гц	А	мин.⁻¹	кВт	кг	kg
HRD 1/3 T	7,8	3300	230/400	50	2,50/1,45	2840	0,55	5500	19
HRD 1/3 T	8,5	3200	277/480	60	2,50/1,45	3410	0,66	5500	19

[1)] = Возможны отклонения в оборотах до ± 5%.

Напорные характеристики

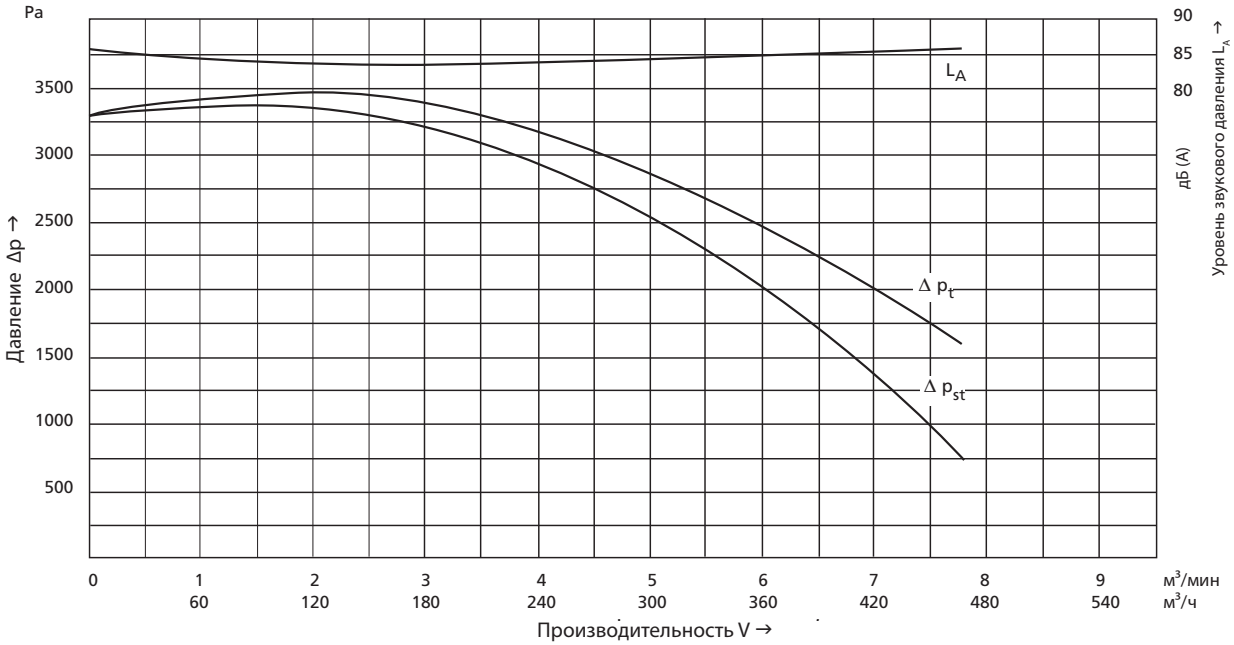

Вентилятор не может работать с полностью открытым выходным патрубком!

HRD 1/4 T

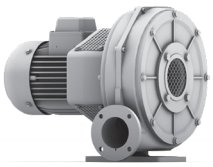

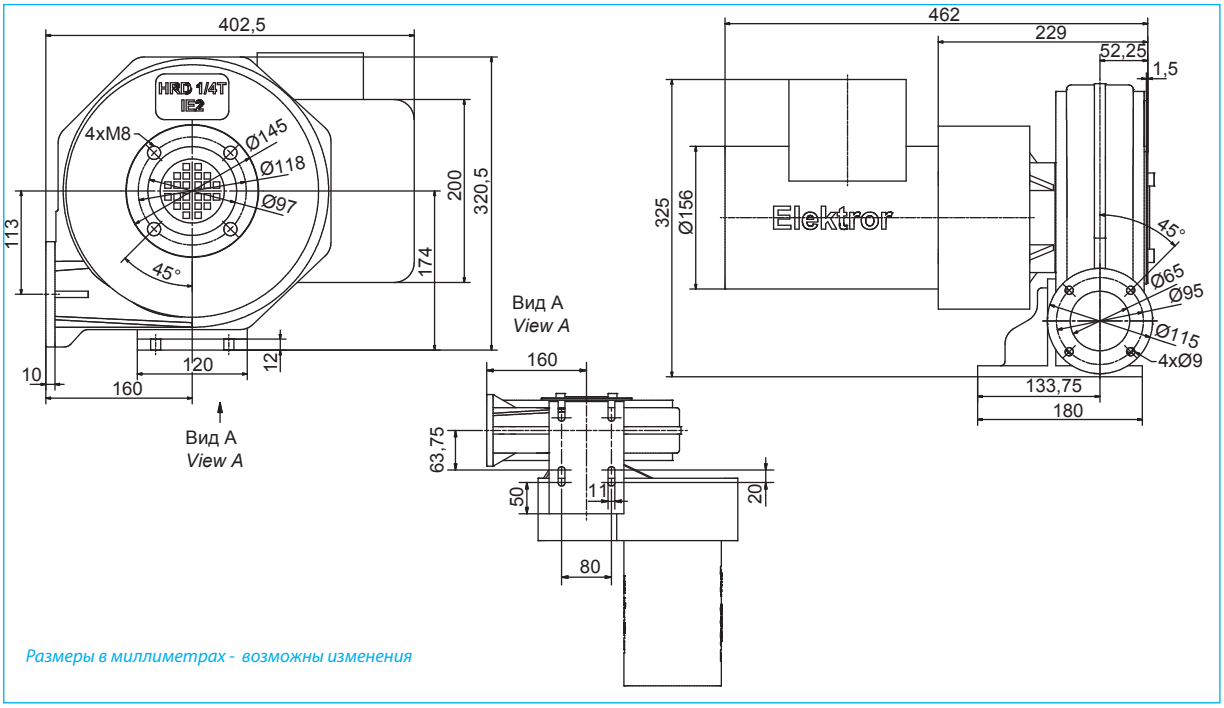

Размеры в миллиметрах - возможны изменения

Тип *Type*	Класс энергетич. эффективности	Частота *Frequency*	Производительность *Volumetric flow rate*	Полное давление *Total pressure difference*	Питающее напряжение *Voltage*	Ток *Current consumption*	Обороты двигателя *Number of revolutions*	Мощность *Motor rating*	Обороты вентилятора[1] *Blower speed* [1]	Вес (примерно) *Weight (approx.)*
		Гц	м³/мин	Па	В	А	мин.⁻¹	кВт	мин.⁻¹	кг
	IE2	50	8,0	4200	230/400	2,95/1,70	2850	0,75	5500	21
HRD 1/4 T	IE2	60	8,0	4200	230/400	3,55/2,05	3430	0,90	5500	21
	NEMA*	60	8,0	4200	277/480	2,95/1,71	3430	0,90	5500	21

[1] = Возможны отклонения в оборотах до ± 5%.

Напорные характеристики

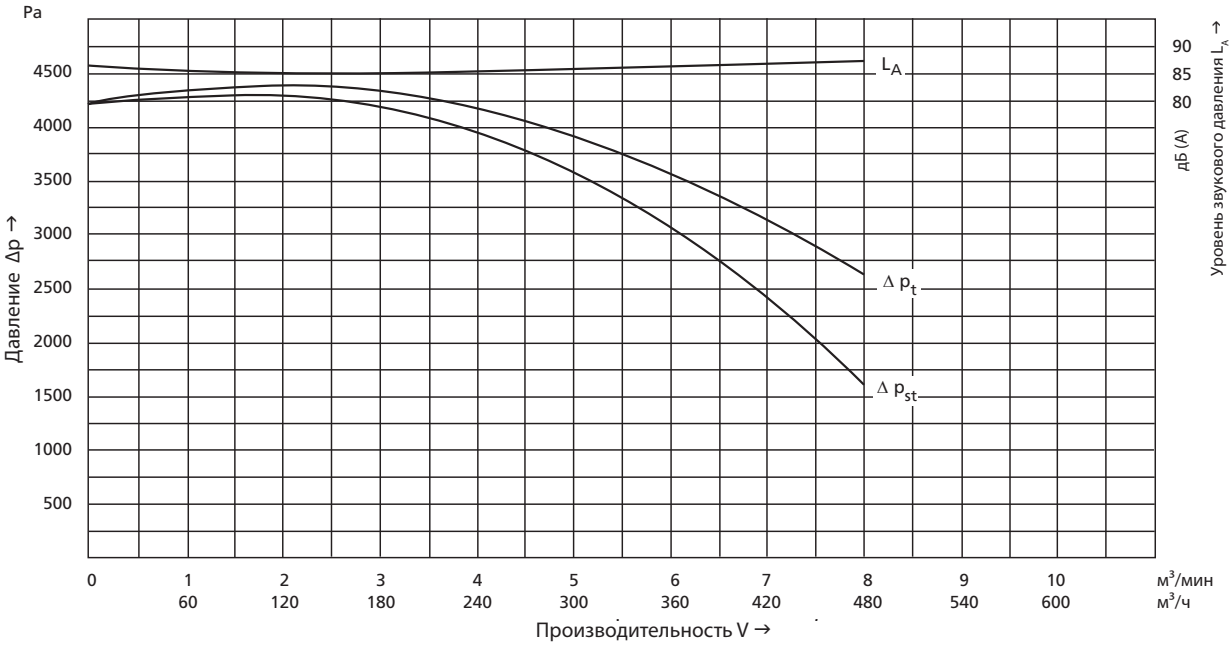

HRD 1/5 T

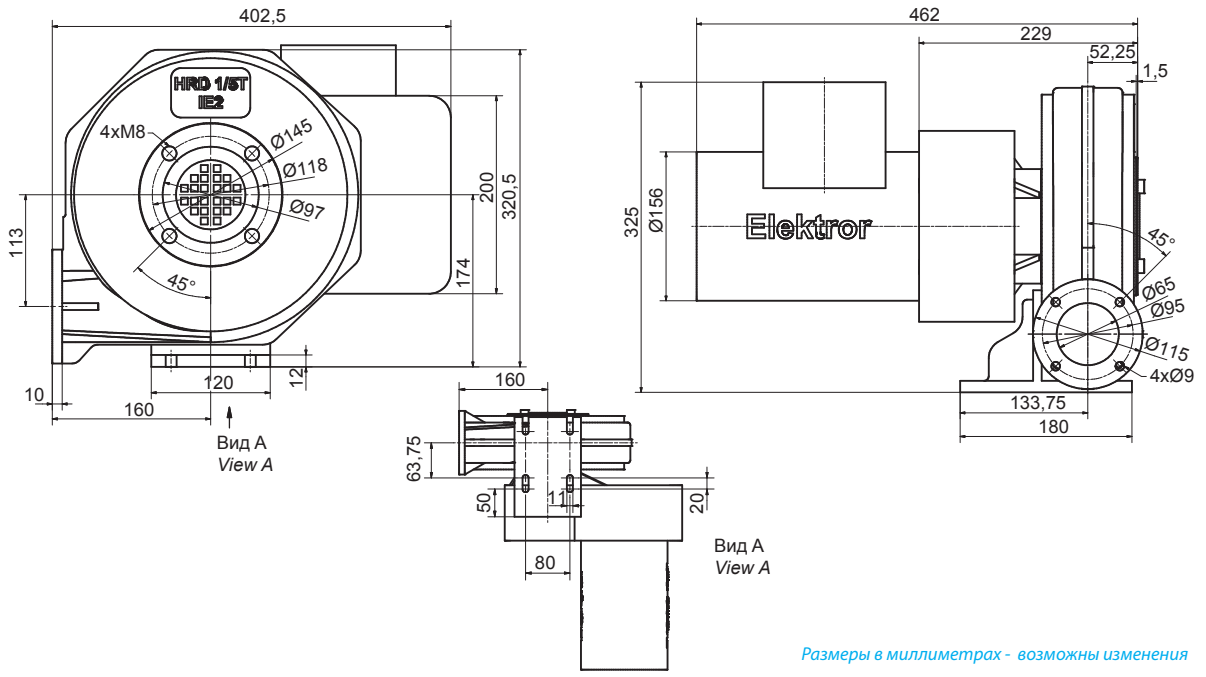

Размеры в миллиметрах - возможны изменения

Тип *Type*	Класс энергетич. эффективности	Частота *Frequency*	Производительность *Volumetric flow rate*	Полное давление *Total pressure difference*	Питающее напряжение *Voltage*	Ток *Current consumption*	Обороты двигателя *Number of revolutions*	Мощность *Motor rating*	Обороты вентилятора[1] *Blower speed* [1]	Вес (примерно) *Weight (approx.)*
		Гц	м³/мин	Па	В	А	мин.⁻¹	кВт	мин.⁻¹	кг
	IE2	50	8,5	5100	230/400	4,00/2,30	2830	1,10	6000	24
HRD 1/5 T	IE2	60	10,5	5000	230/400	4,45/2,60	3400	1,32	6000	24
	NEMA*	60	10,5	5000	277/480	3,70/2,15	3400	1,32	6000	24

[1] = Возможны отклонения в оборотах до ± 5%.

Напорные характеристики

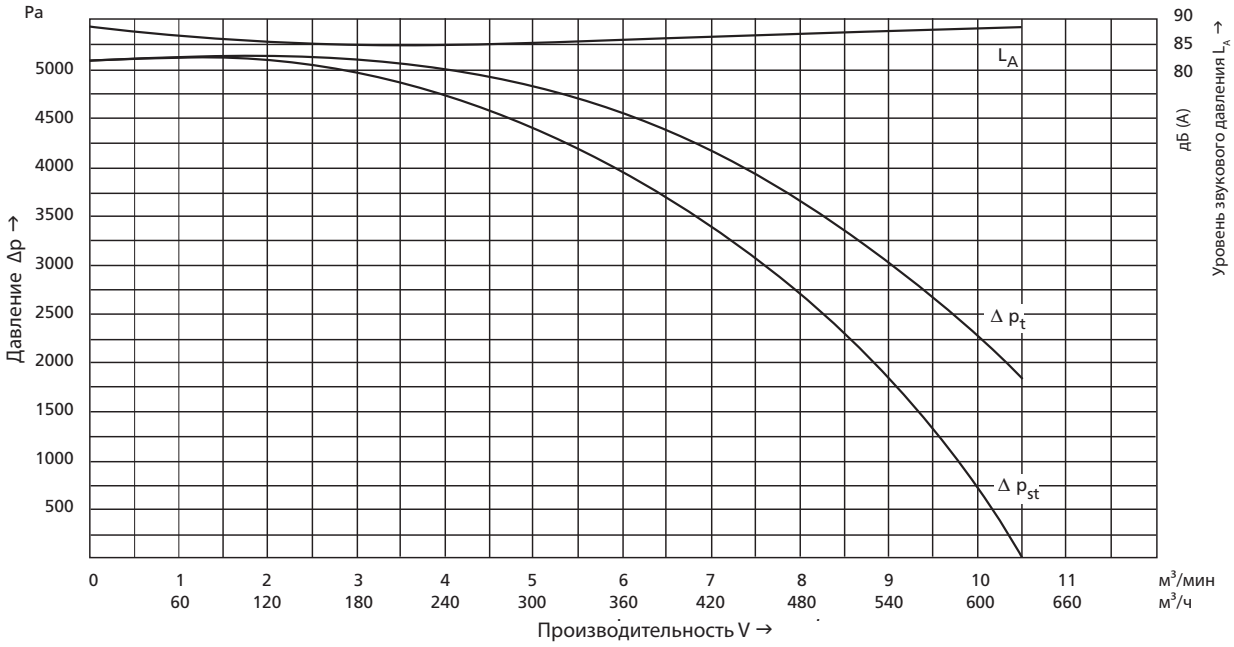

HRD 14/5 T

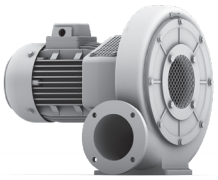

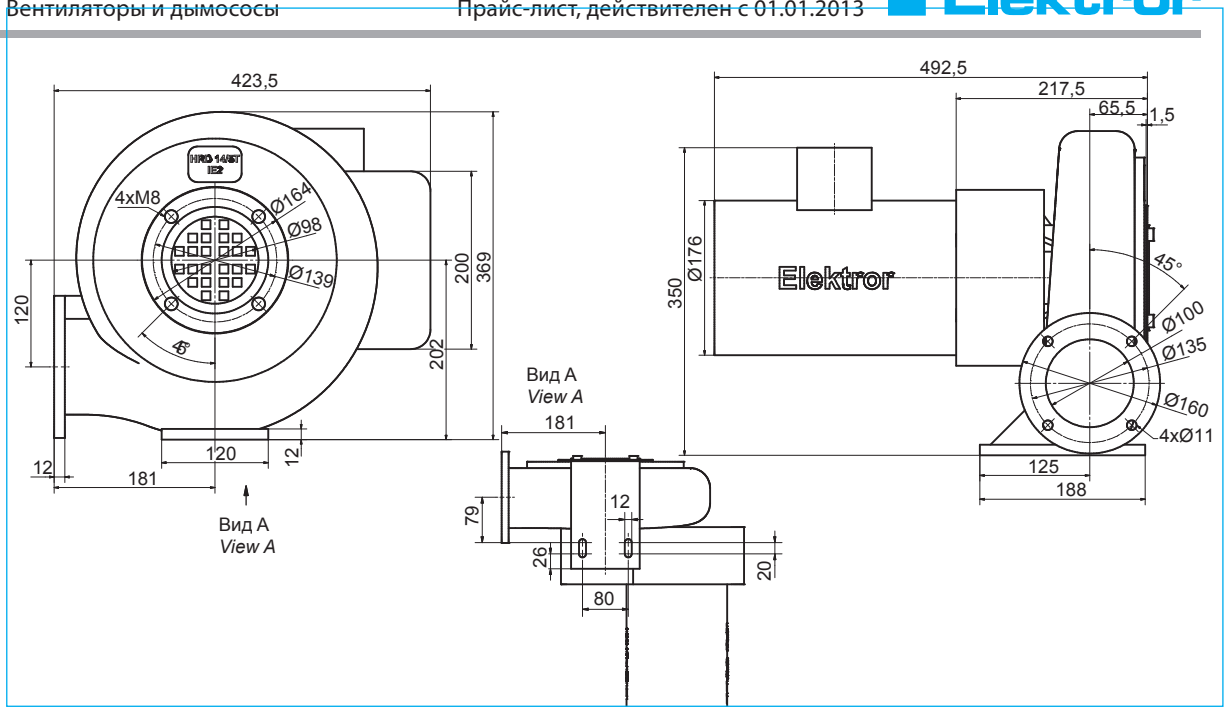

Размеры в миллиметрах - возможны изменения

Тип *Type*	Класс энергетич. эффективности	Частота *Frequency*	Производительность *Volumetric flow rate*	Полное давление *Total pressure difference*	Питающее напряжение *Voltage*	Ток *Current consumption*	Обороты двигателя *Number of revolutions*	Мощность *Motor rating*	Обороты вентилятора[1] *Blower speed* [1]	Вес (примерно) *Weight (approx.)*
		Гц	м³/мин	Па	В	А	мин.⁻¹	кВт	мин.⁻¹	кг
	IE2	50	25,0	4500	230/400	7,50/4,35	2870	2,20	6000	29
HRD 14/5 T	IE2	60	25,0	4500	230/400	9,20/5,30	3480	2,64	6000	29
	NEMA*	60	25,0	4500	277/480	7,70/4,45	3480	2,64	6000	29

[1] = Возможны отклонения в оборотах до ± 5%.

Напорные характеристики

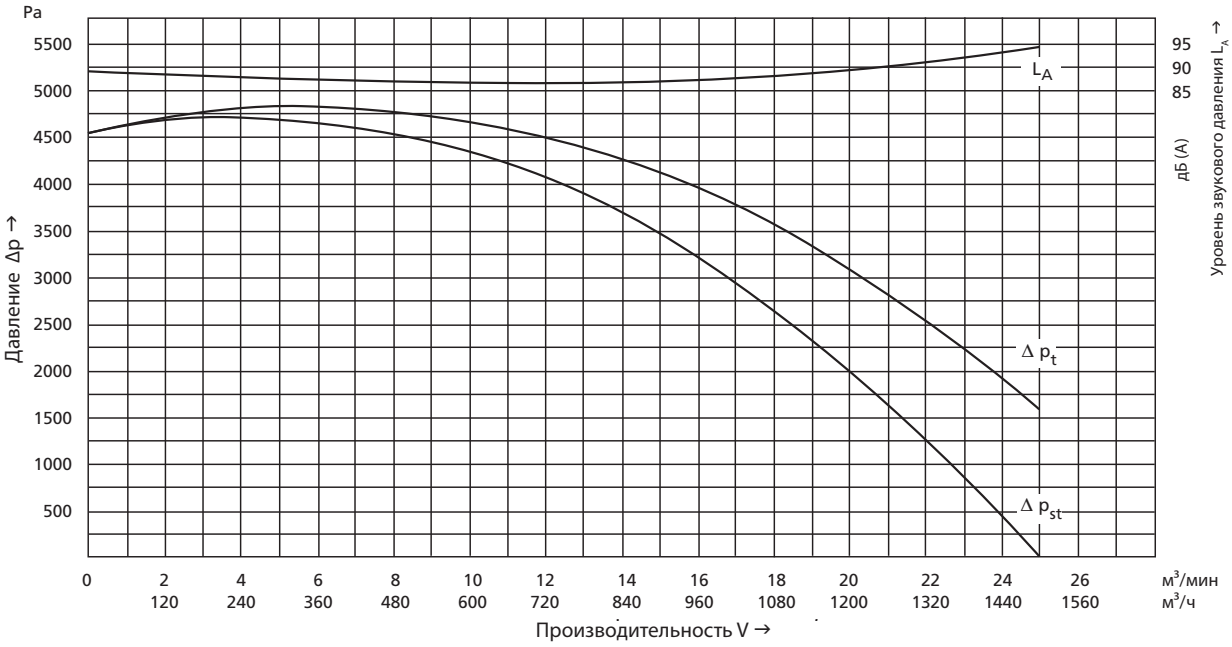

HRD 2/3 T

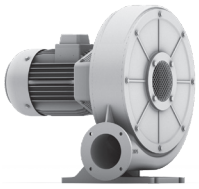

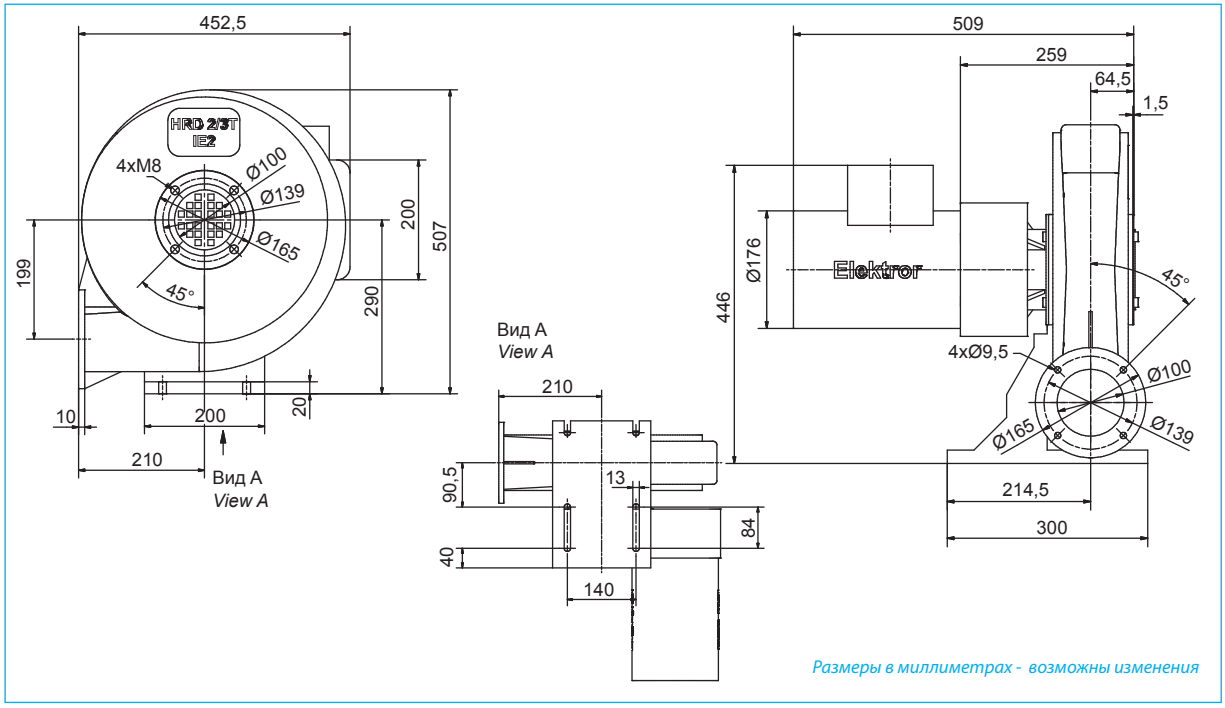

Тип Type	Класс энергетич. эффективности	Частота Frequency	Производительность Volumetric flow rate	Полное давление Total pressure difference	Питающее напряжение Voltage	Ток Current consumption	Обороты двигателя Number of revolutions	Мощность Motor rating	Обороты вентилятора[1] Blower speed [1]	Вес (примерно) Weight (approx.)
		Гц	м³/мин	Па	В	А	мин.⁻¹	кВт	мин.⁻¹	кг
	IE2	50	19,5	5600	230/400	5,55/3,20	2870	1,50	4500	32
HRD 2/3 T	IE2	60	21,5	5900	230/400	6,50/3,80	3465	1,80	4500	32
	NEMA*	60	21,5	5900	277/480	5,50/3,15	3465	1,80	4500	32

[1] = Возможны отклонения в оборотах до ± 5%.

Напорные характеристики

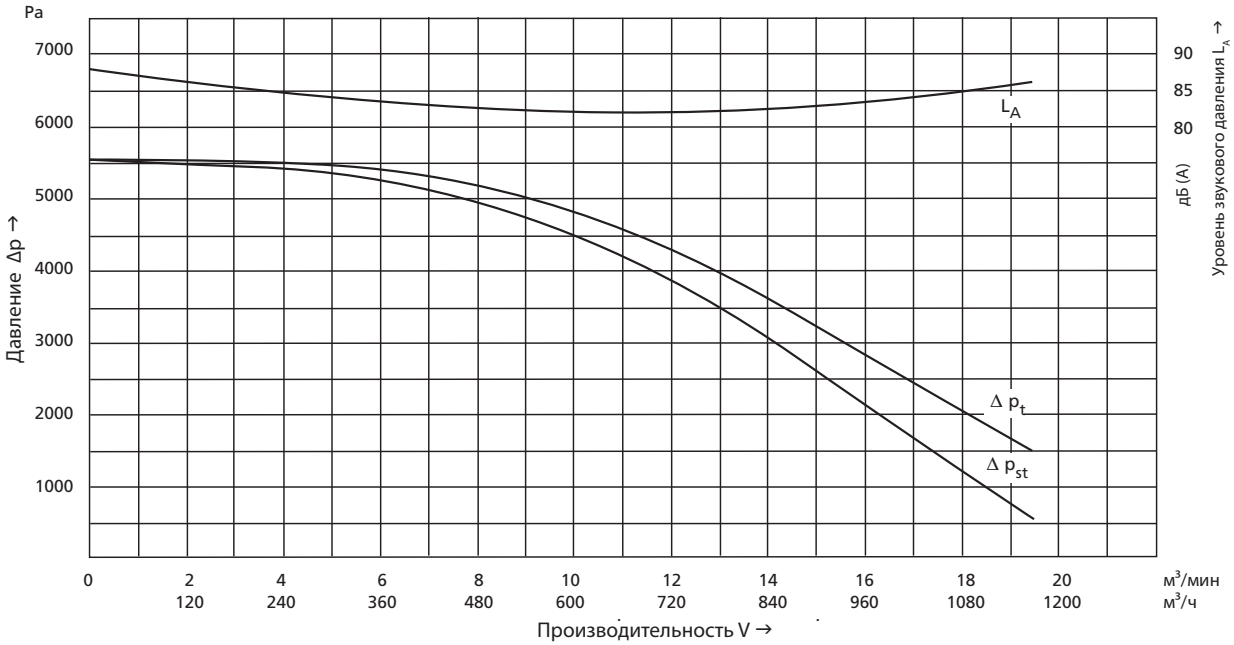

Вентилятор не может работать с полностью открытым выходным патрубком!

HRD 2/4 T

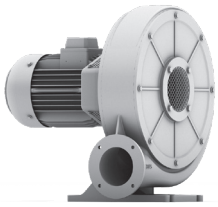

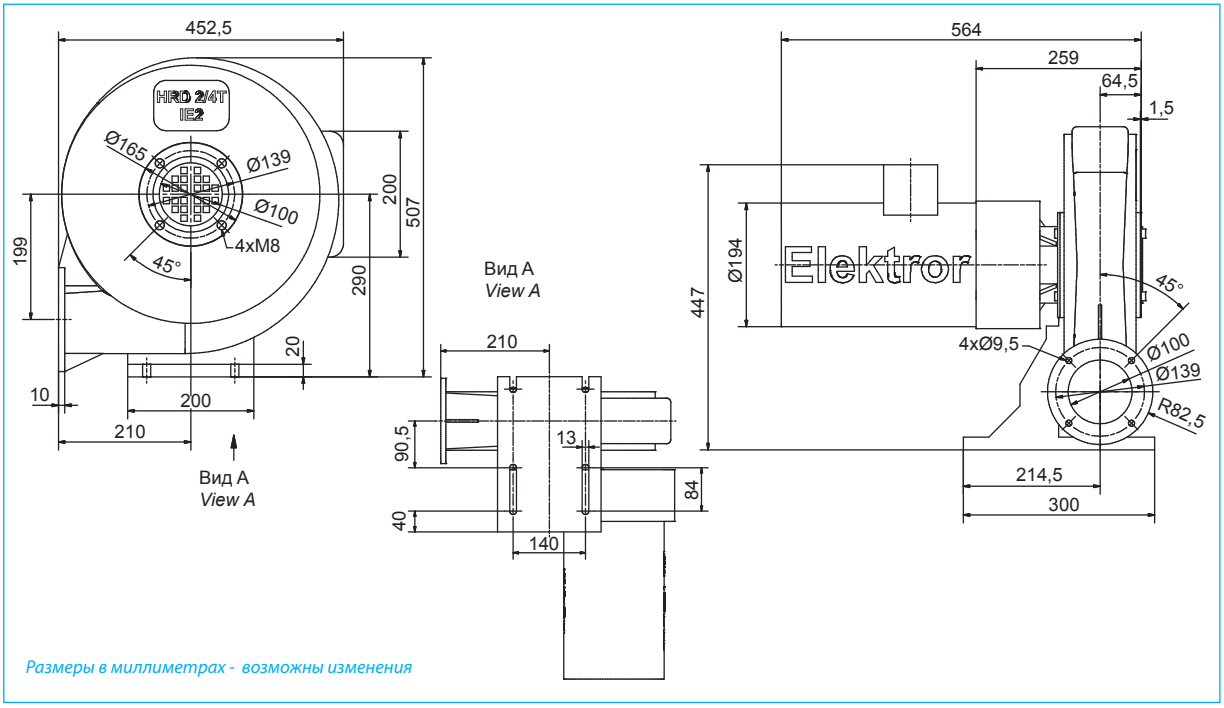

Размеры в миллиметрах - возможны изменения

Тип *Type*	Класс энергетич. эффективности	Частота *Frequency*	Производительность *Volumetric flow rate*	Полное давление *Total pressure difference*	Питающее напряжение *Voltage*	Ток *Current consumption*	Обороты двигателя *Number of revolutions*	Мощность *Motor rating*	Обороты вентилятора[1] *Blower speed* [1]	Вес (примерно) *Weight (approx.)*
		Гц	м³/мин	Па	В	А	мин.⁻¹	кВт	мин.⁻¹	кг
	IE2	50	17,0	7700	230/400	10,4/6,00	2890	3,00	5200	39
HRD 2/4 T	IE2	60	17,0	7700	230/400	12,5/7,20	3500	3,60	5200	39
	NEMA*	60	17,0	7700	277/480	10,4/6,00	3500	3,60	5200	39

[1] = Возможны отклонения в оборотах до ± 5%.

Напорные характеристики

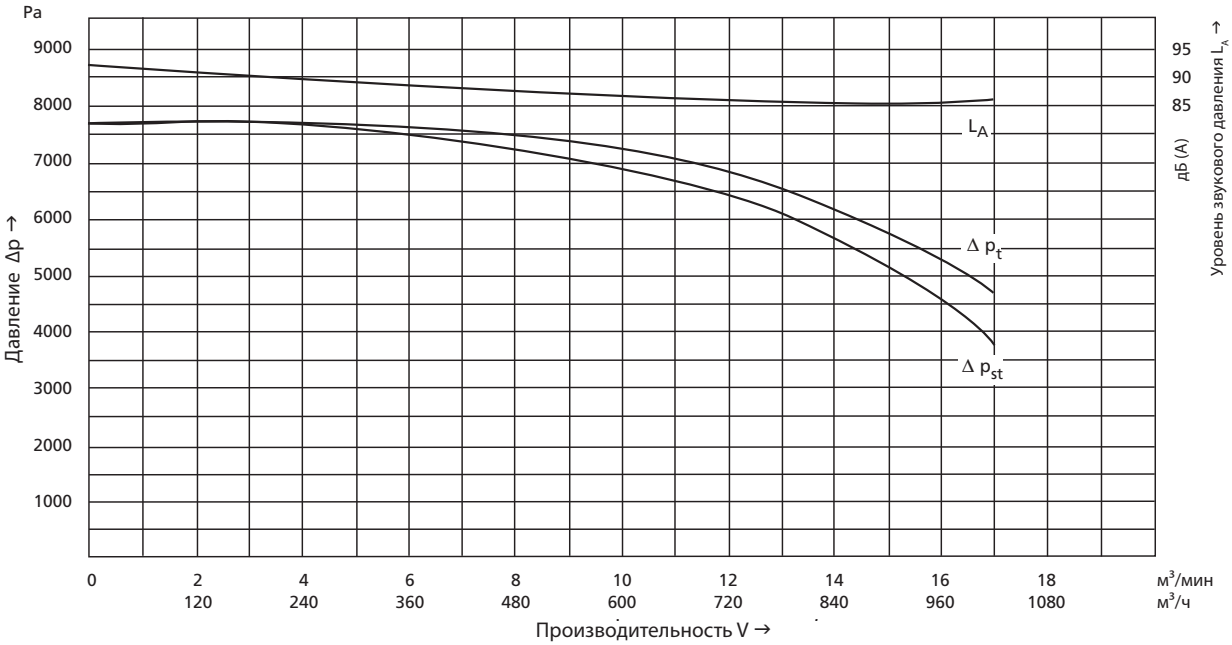

Вентилятор не может работать с полностью открытым выходным патрубком!

HRD 2/5 T

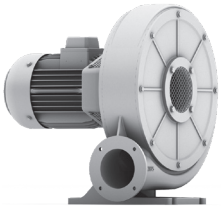

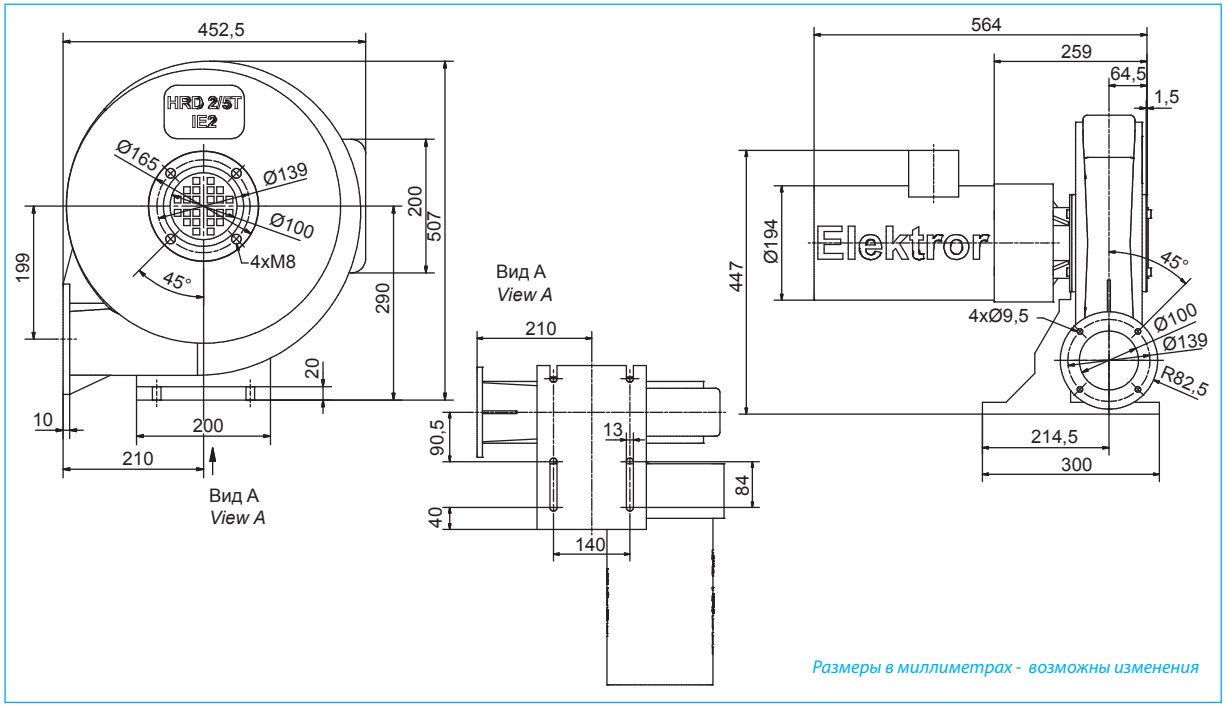

Тип *Type*	Класс энергетич. эффективности	Частота *Frequency*	Производительность *Volumetric flow rate*	Полное давление *Total pressure difference*	Питающее напряжение *Voltage*	Ток *Current consumption*	Обороты двигателя *Number of revolutions*	Мощность *Motor rating*	Обороты вентилятора[1] *Blower speed* [1]	Вес (примерно) *Weight (approx.)*
		Гц	м³/мин	Па	В	А	мин.⁻¹	кВт	мин.⁻¹	кг
	IE2	50	26,0	8600	230/400	10,4/6,00	2890	3,00	5600	43
HRD 2/5 T	IE2	60	27,0	8600	230/400	12,5/7,20	3500	3,60	5600	43
	NEMA*	60	27,0	8600	277/480	10,4/6,00	3500	3,60	5600	43

[1] = Возможны отклонения в оборотах до ± 5%.

Напорные характеристики

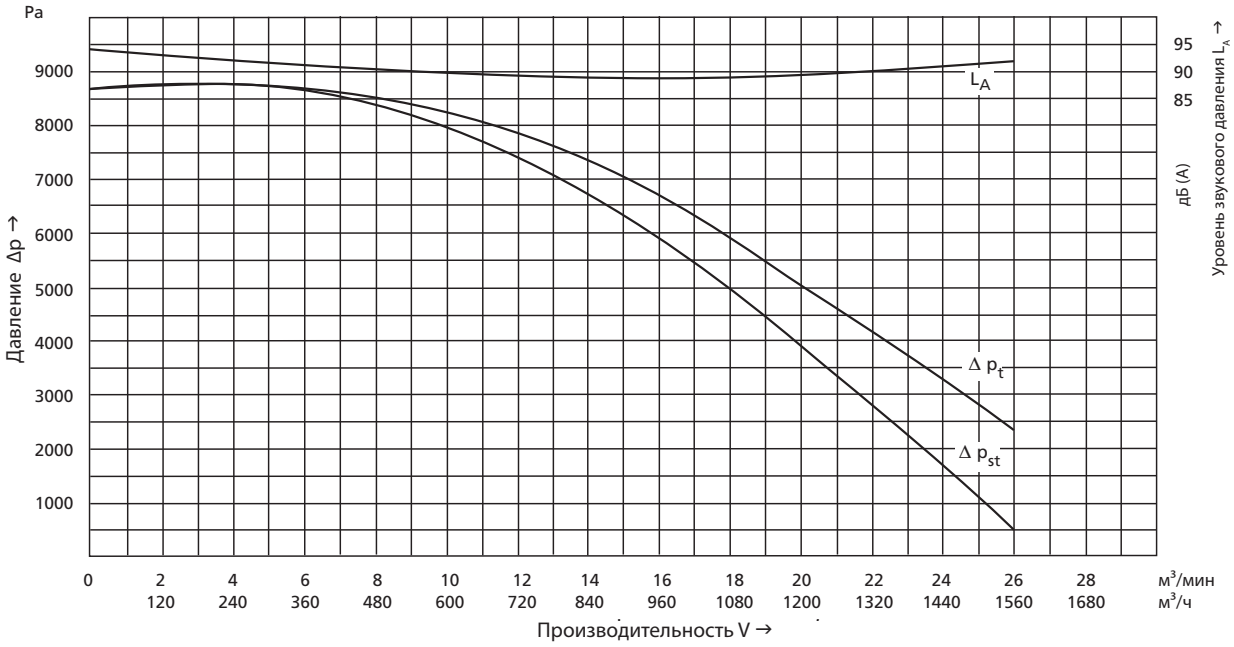

Вентилятор не может работать с полностью открытым выходным патрубком!

HRD 60/4

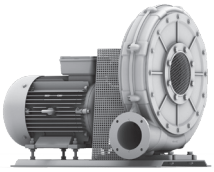

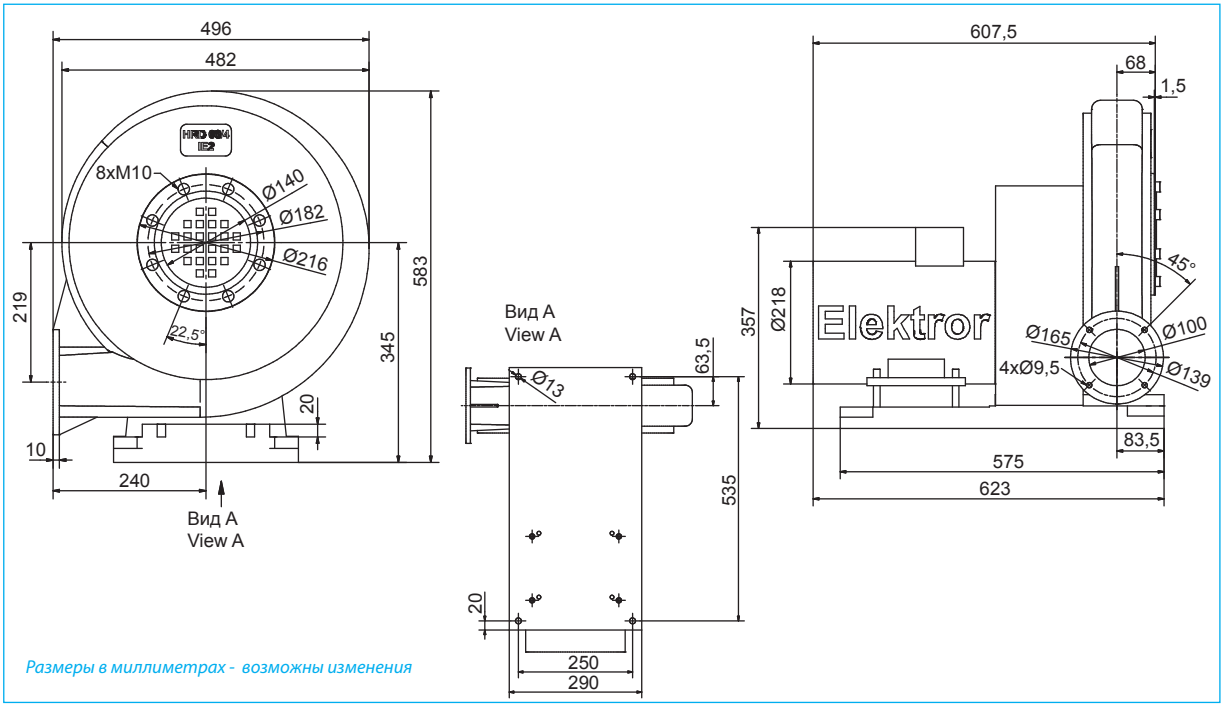

Размеры в миллиметрах - возможны изменения

Тип *Type*	Класс энергетич. эффективности	Частота *Frequency*	Производительность *Volumetric flow rate*	Полное давление *Total pressure difference*	Питающее напряжение *Voltage*	Ток *Current consumption*	Обороты двигателя *Number of revolutions*	Мощность *Motor rating*	Обороты вентилятора[1] *Blower speed* [1]	Вес (примерно) *Weight (approx.)*
		Гц	м³/мин	Па	В	А	мин.⁻¹	кВт	мин.⁻¹	кг
	IE2	50	20,0	10150	400 Δ	7,90	2935	4,00	6100	65
HRD 60/4	IE2	60	20,0	9600	400 Δ	9,20	3525	4,80	6100	65
	NEMA*	60	20,0	9600	480 Δ	7,60	3525	4,80	6100	65

[1] = Возможны отклонения в оборотах до ± 5%.

Напорные характеристики

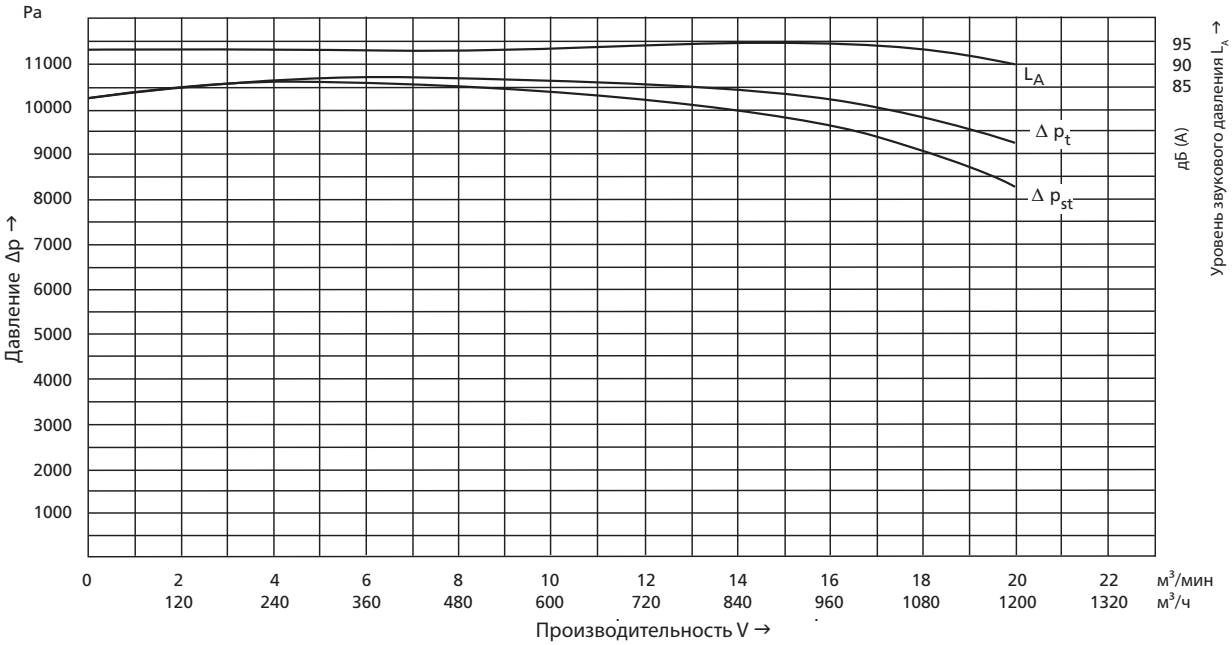

Вентилятор не может работать с полностью открытым выходным патрубком!

Elektror

HRD 60/5

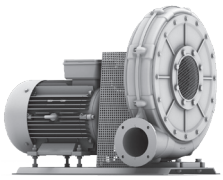

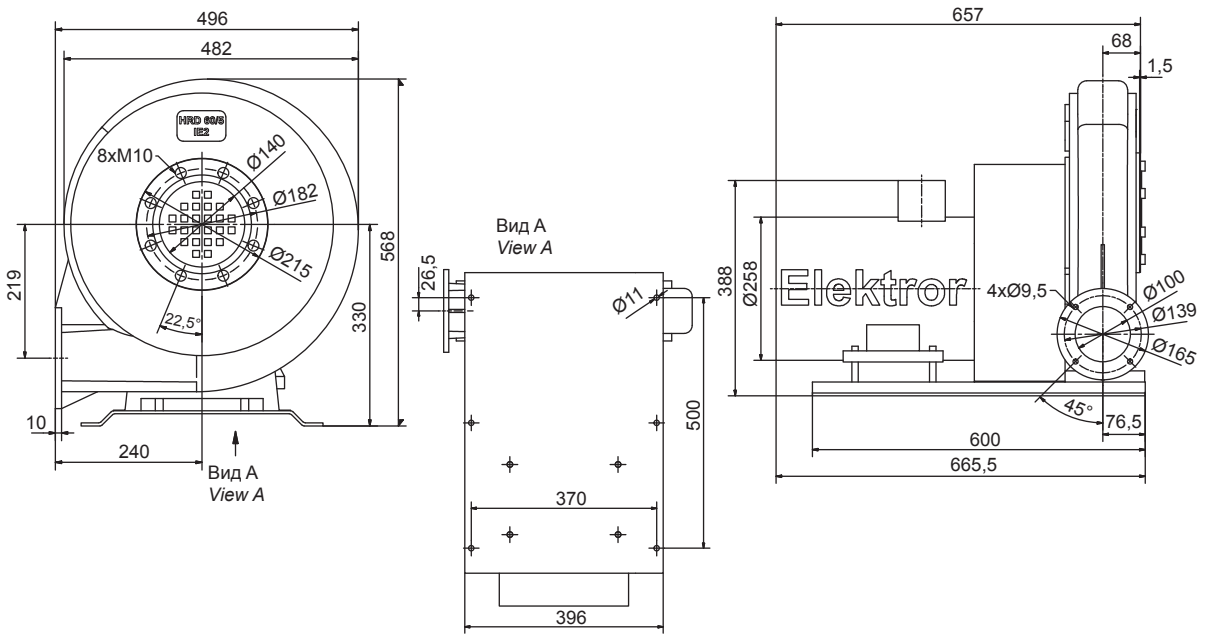

Размеры в миллиметрах - возможны изменения

Тип *Type*	Класс энергетич. эффективности	Частота *Frequency*	Производительность *Volumetric flow rate*	Полное давление *Total pressure difference*	Питающее напряжение *Voltage*	Ток *Current consumption*	Обороты двигателя *Number of revolutions*	Мощность *Motor rating*	Обороты вентилятора[1] *Blower speed* [1]	Вес (примерно) *Weight (approx.)*
		Гц	м³/мин	Па	В	А	мин.⁻¹	кВт	мин.⁻¹	кг
	IE2	50	22,0	11400	400 Δ	10,5	2940	5,50	6100	85
HRD 60/5	IE2	60	22,0	11000	400 Δ	12,4	3540	6,60	6100	85
	NEMA*	60	22,0	11000	480 Δ	10,3	3540	6,60	6100	85

[1] = Возможны отклонения в оборотах до ± 5%.

Напорные характеристики

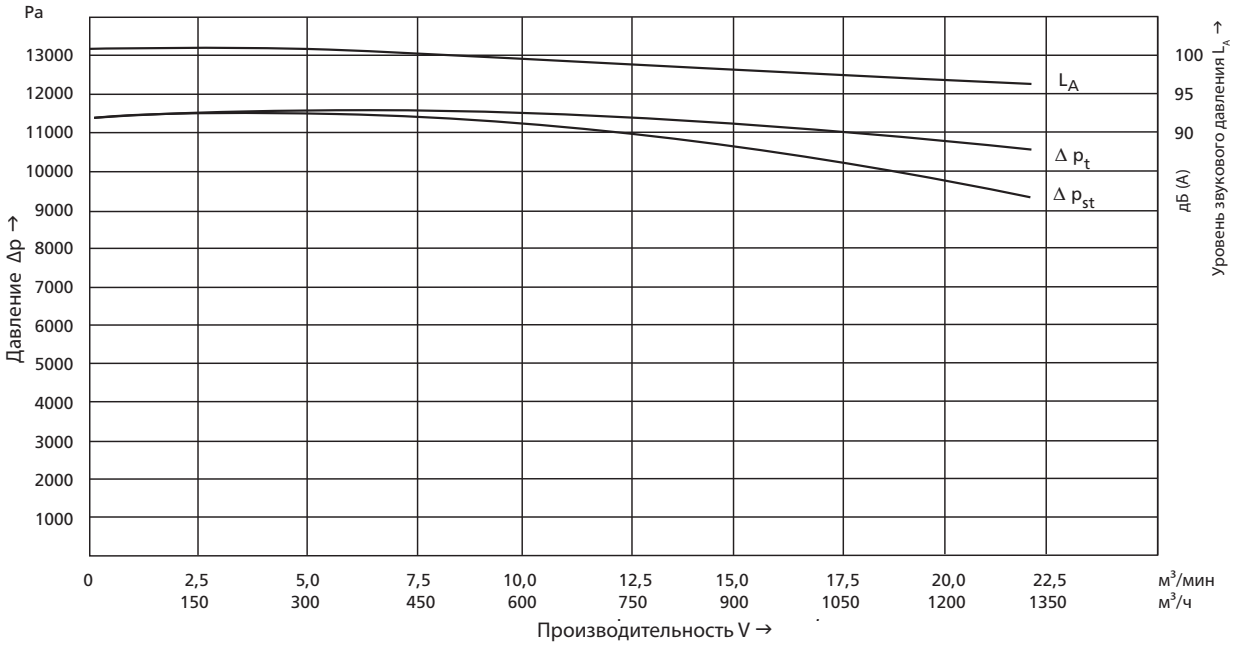

Вентилятор не может работать с полностью открытым выходным патрубком!

HRD 60/7

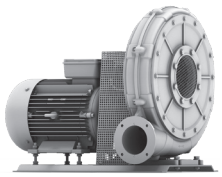

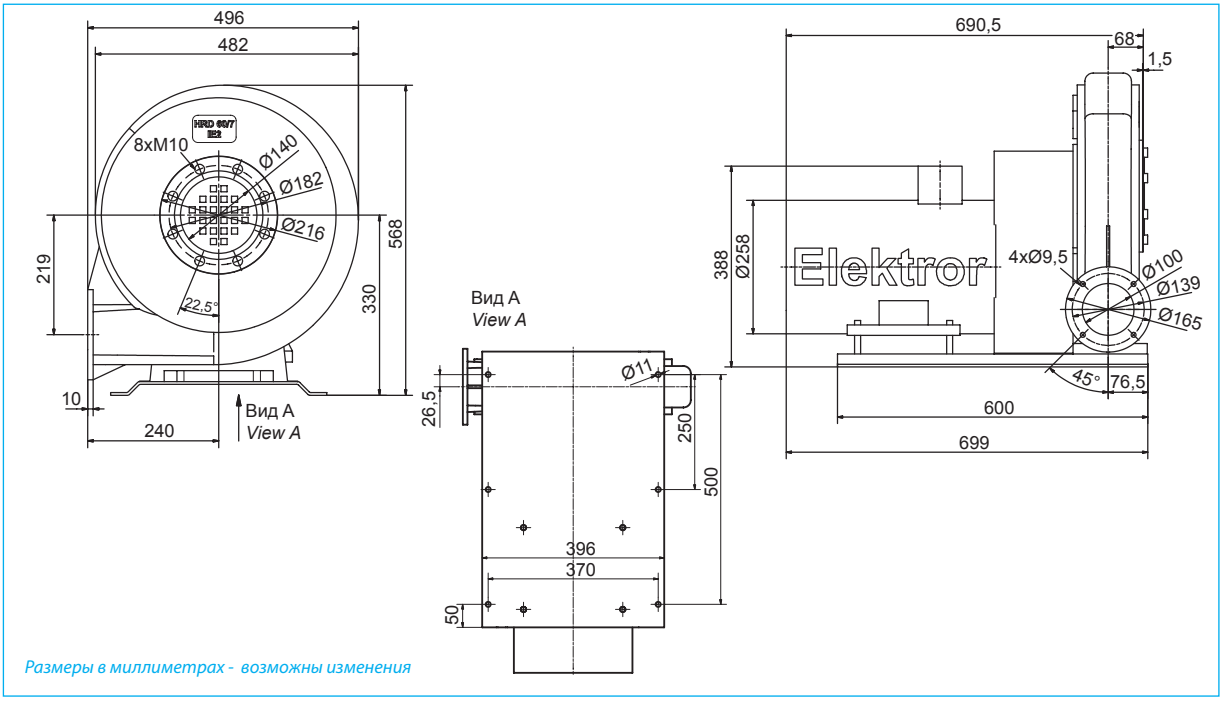

Размеры в миллиметрах - возможны изменения

Тип *Type*	Класс энергетич. эффективности	Частота *Frequency*	Производительность *Volumetric flow rate*	Полное давление *Total pressure difference*	Питающее напряжение *Voltage*	Ток *Current consumption*	Обороты двигателя *Number of revolutions*	Мощность *Motor rating*	Обороты вентилятора[1] *Blower speed* [1]	Вес (примерно) *Weight (approx.)*
		Гц	м³/мин	Па	В	А	мин.⁻¹	кВт	мин.⁻¹	кг
	IE2	50	47,0	11400	400 Δ	13,5	2935	7,50	6350	93
HRD 60/7	IE2	60	46,0	11000	400 Δ	16,2	3530	9,00	6350	93
	NEMA*	60	46,0	11000	480 Δ	13,5	3530	9,00	6350	93

[1] = Возможны отклонения в оборотах до ± 5%.

Напорные характеристики

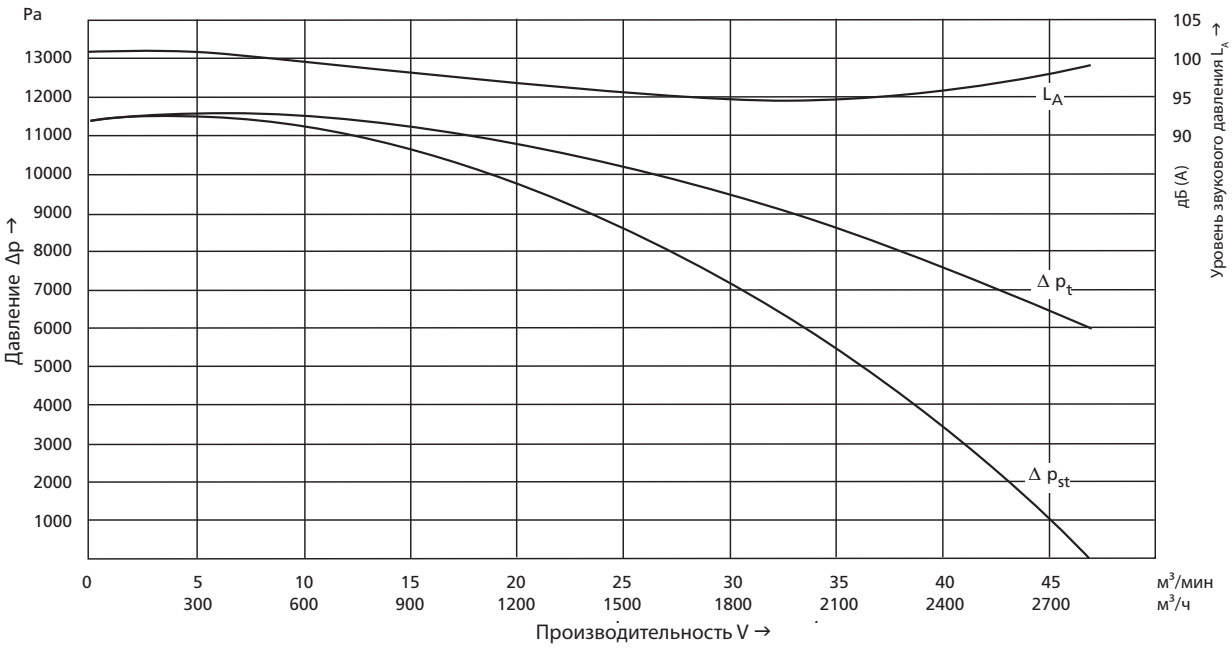

HRD 65/2

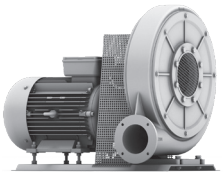

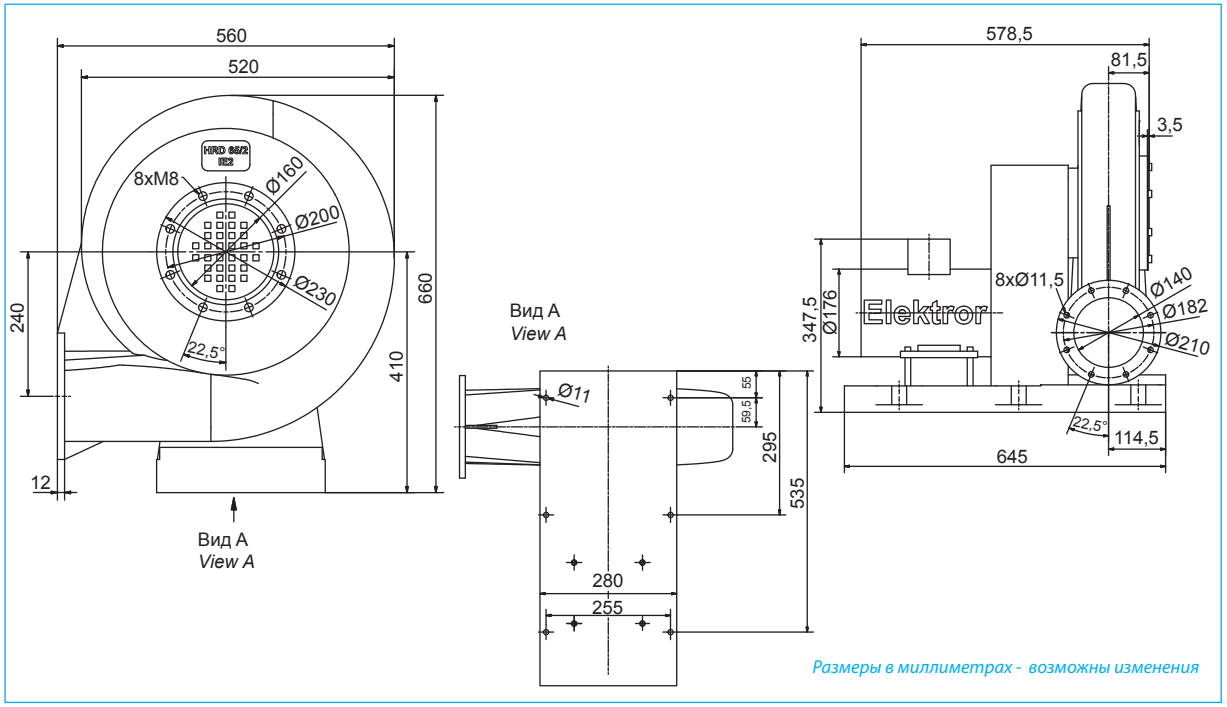

Размеры в миллиметрах - возможны изменения

Тип *Type*	Класс энергетич. эффективности	Частота *Frequency*	Производительность *Volumetric flow rate*	Полное давление *Total pressure difference*	Питающее напряжение *Voltage*	Ток *Current consumption*	Обороты двигателя *Number of revolutions*	Мощность *Motor rating*	Обороты вентилятора[1] *Blower speed* [1]	Вес (примерно) *Weight (approx.)*
		Гц	м³/мин	Па	В	А	мин.⁻¹	кВт	мин.⁻¹	кг
	IE2	50	40,0	3900	230/400	7,50/4,35	2870	2,20	3900	63
HRD 65/2	IE2	60	44,0	4000	230/400	9,20/5,30	3480	2,64	3900	63
	NEMA*	60	44,0	4000	277/480	7,70/4,45	3480	2,64	3900	63

[1] = Возможны отклонения в оборотах до ± 5%.

Напорные характеристики

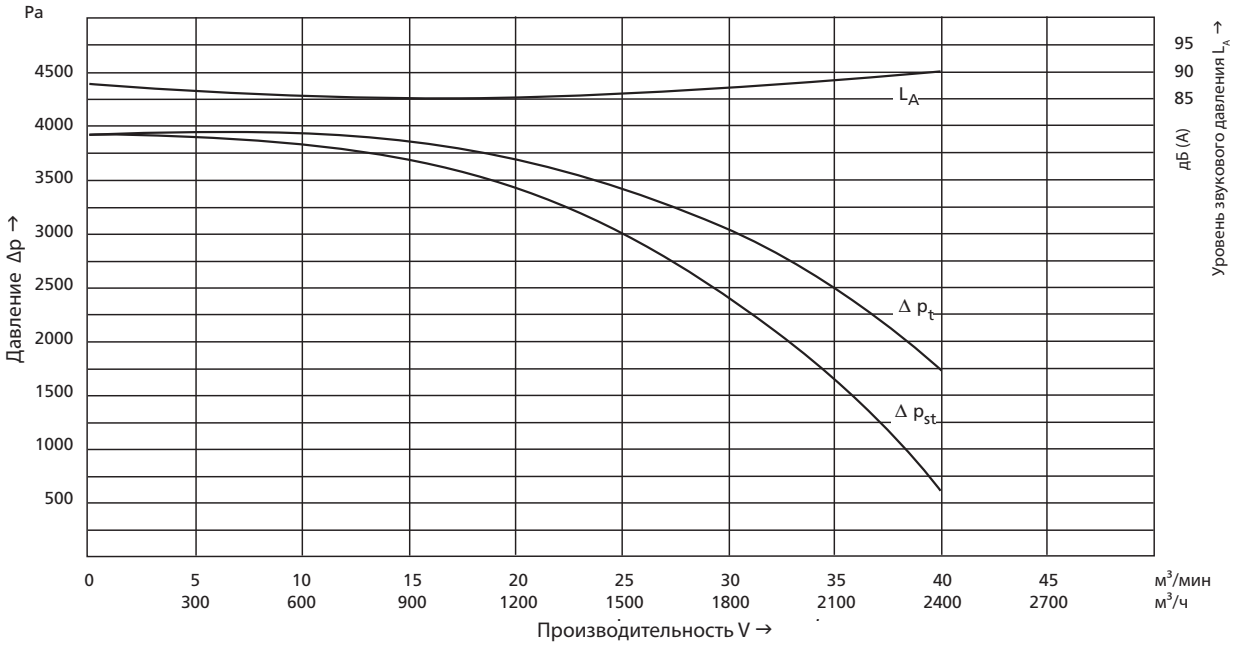

Вентилятор не может работать с полностью открытым выходным патрубком!

HRD 65/4

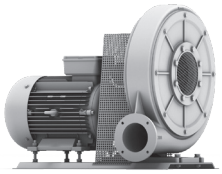

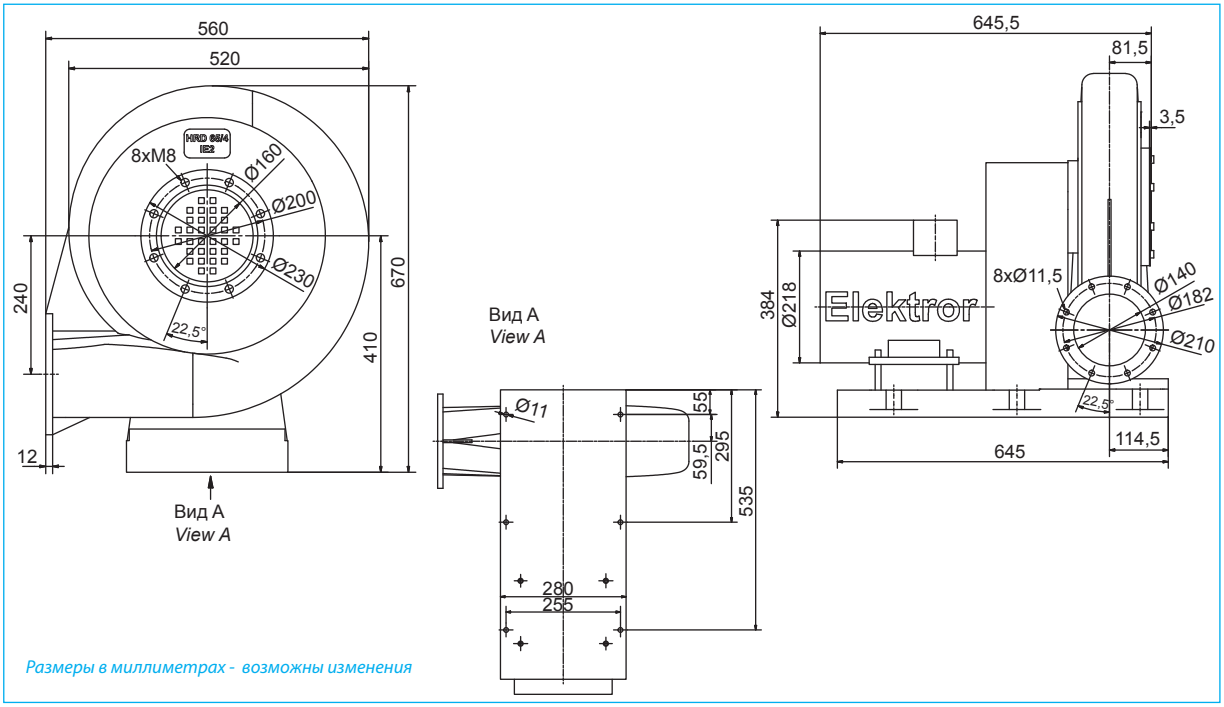

Размеры в миллиметрах - возможны изменения

Тип *Type*	Класс энергетич. эффективности	Частота *Frequency*	Производительность *Volumetric flow rate*	Полное давление *Total pressure difference*	Питающее напряжение *Voltage*	Ток *Current consumption*	Обороты двигателя *Number of revolutions*	Мощность *Motor rating*	Обороты вентилятора[1] *Blower speed* [1]	Вес (примерно) *Weight (approx.)*
		Гц	м³/мин	Па	В	А	мин.⁻¹	кВт	мин.⁻¹	кг
	IE2	50	52,0	5900	400 Δ	7,90	2935	4,00	4850	72
HRD 65/4	IE2	60	52,0	5900	400 Δ	9,20	3525	4,80	4850	72
	NEMA*	60	52,0	5900	480 Δ	7,60	3525	4,80	4850	72

[1] = Возможны отклонения в оборотах до ± 5%.

Напорные характеристики

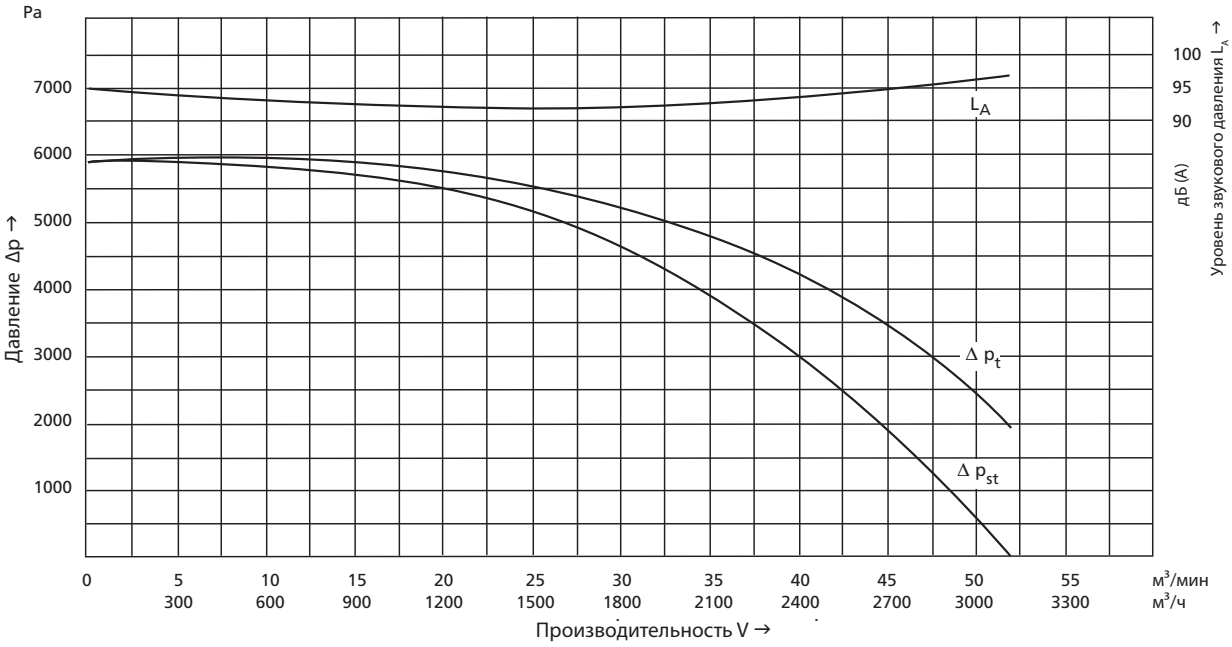

Elektror

HRD 65/5

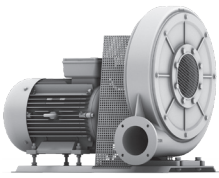

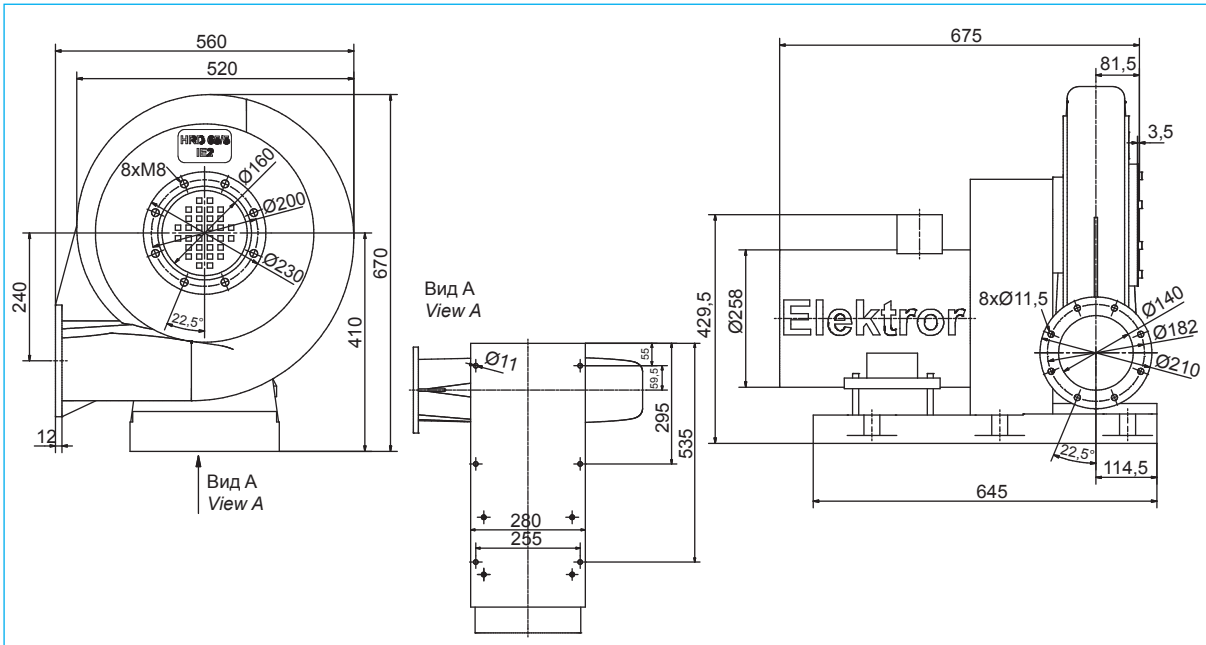

Размеры в миллиметрах - возможны изменения

Тип *Type*	Класс энергетич. эффективности	Частота *Frequency*	Производительность *Volumetric flow rate*	Полное давление *Total pressure difference*	Питающее напряжение *Voltage*	Ток *Current consumption*	Обороты двигателя *Number of revolutions*	Мощность *Motor rating*	Обороты вентилятора[1] *Blower speed* [1]	Вес (примерно) *Weight (approx.)*
		Гц	м³/мин	Па	В	А	мин.⁻¹	кВт	мин.⁻¹	кг
	IE2	50	56,0	7500	400 Δ	10,5	2940	5,50	5300	80
HRD 65/5	IE2	60	56,0	7700	400 Δ	12,4	3540	6,60	5300	80
	NEMA*	60	56,0	7700	480 Δ	10,3	3540	6,60	5300	80

[1] = Возможны отклонения в оборотах до ± 5%.

Напорные характеристики

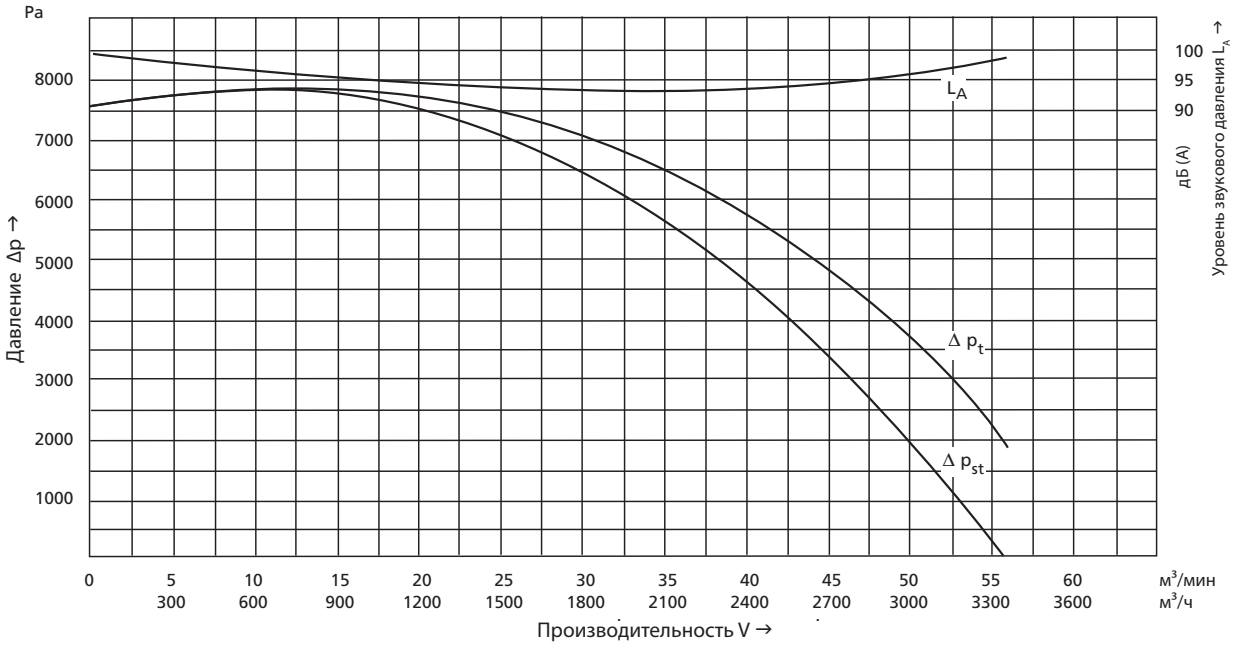

HRD 65/7

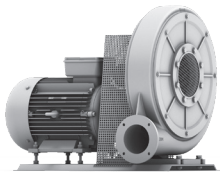

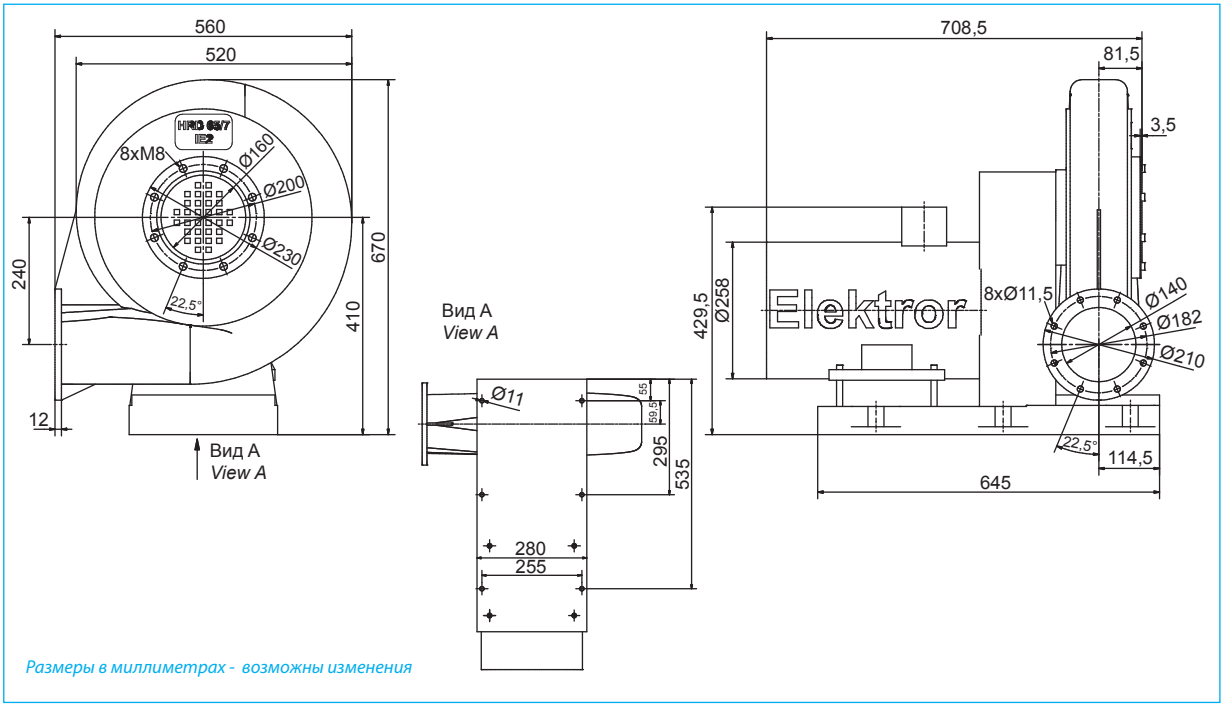

Размеры в миллиметрах - возможны изменения

Тип *Type*	Класс энергетич. эффективности	Частота *Frequency*	Производительность *Volumetric flow rate*	Полное давление *Total pressure difference*	Питающее напряжение *Voltage*	Ток *Current consumption*	Обороты двигателя *Number of revolutions*	Мощность *Motor rating*	Обороты вентилятора[1] *Blower speed* [1]	Вес (примерно) *Weight (approx.)*
		Гц	м³/мин	Па	В	А	мин.⁻¹	кВт	мин.⁻¹	кг
	IE2	50	62,0	8700	400 Δ	13,5	2935	7,50	5800	93
HRD 65/7	IE2	60	62,0	8700	400 Δ	16,2	3530	9,00	5800	93
	NEMA*	60	62,0	8700	480 Δ	13,5	3530	9,00	5800	93

[1] = Возможны отклонения в оборотах до ± 5%.

Напорные характеристики

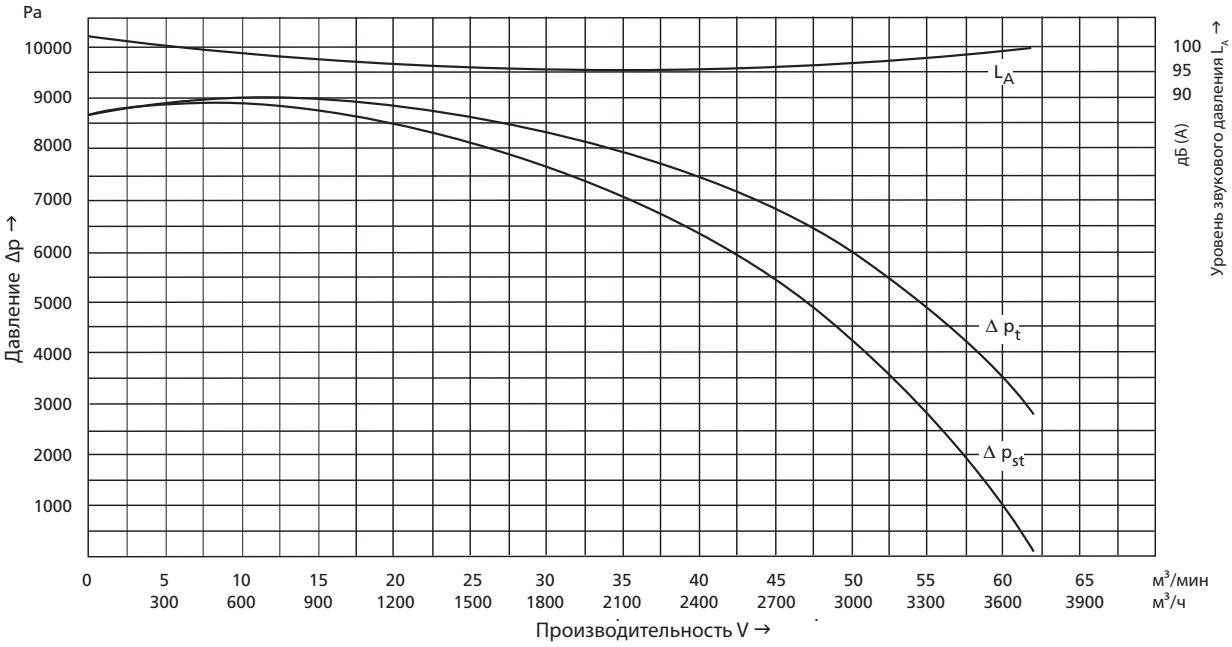

HRD 7/12

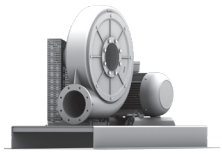

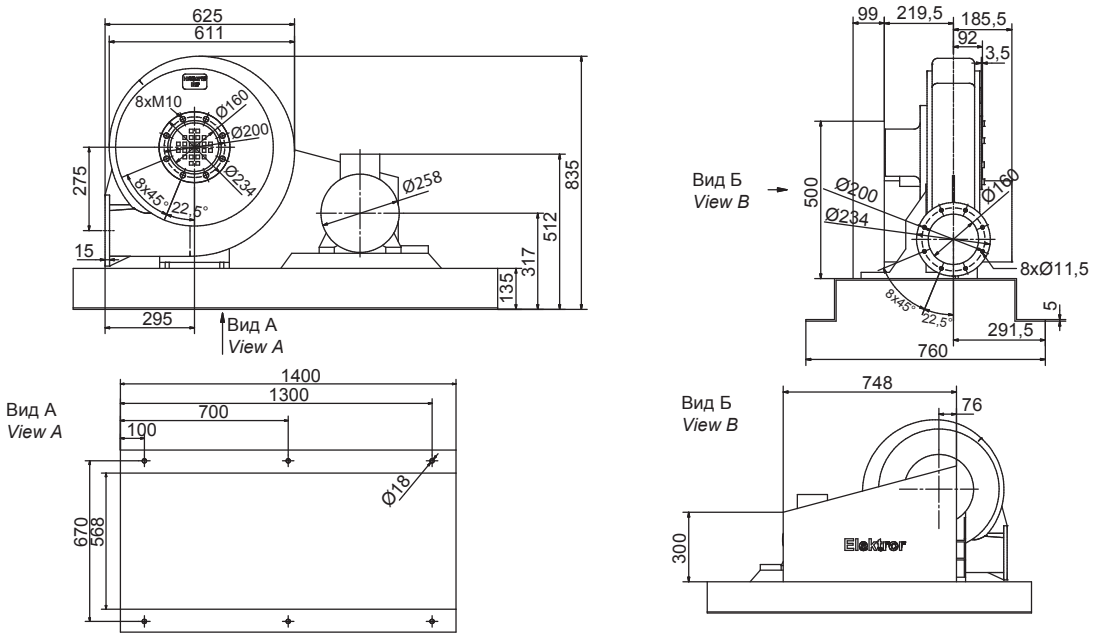

Размеры в миллиметрах - возможны изменения

Тип *Type*	Класс энергетич. эффективности	Частота *Frequency*	Производительность *Volumetric flow rate*	Полное давление *Total pressure difference*	Питающее напряжение *Voltage*	Ток *Current consumption*	Обороты двигателя *Number of revolutions*	Мощность *Motor rating*	Обороты вентилятора[1] *Blower speed [1]*	Вес (примерно) *Weight (approx.)*
		Гц	м³/мин	Па	В	А	мин.⁻¹	кВт	мин.⁻¹	кг
HRD 7/12	IE2	50	80,0	10000	400 Δ	19,9	2920	11,0	4950	190

[1] = Возможны отклонения в оборотах до ± 5%.

Напорные характеристики

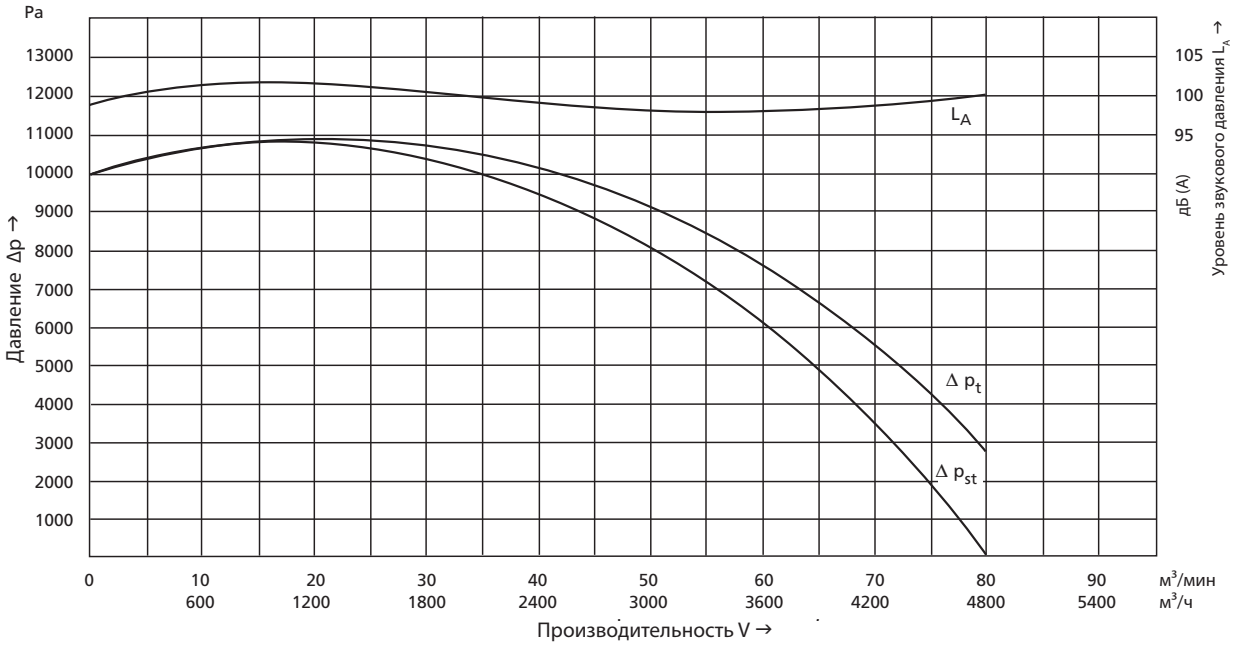

HRD 7/17

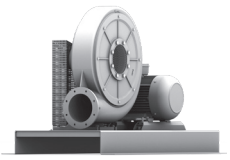

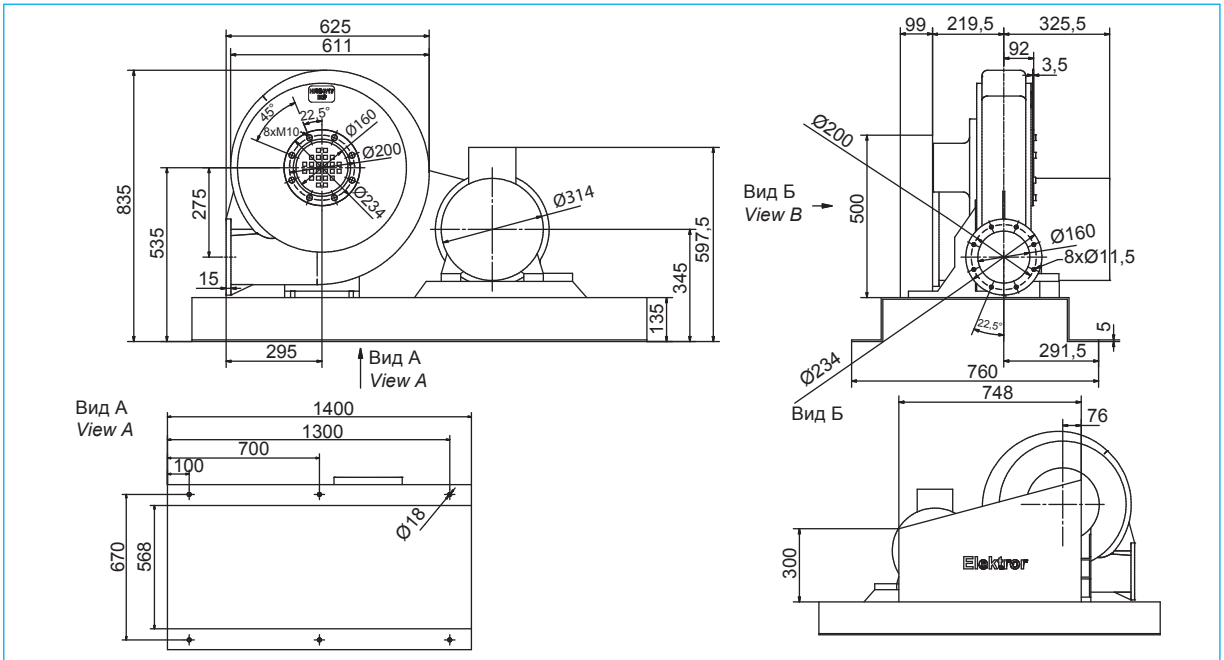

Размеры в миллиметрах - возможны изменения

Тип *Type*	Класс энергетич. эффективности	Частота *Frequency*	Производительность *Volumetric flow rate*	Полное давление *Total pressure difference*	Питающее напряжение *Voltage*	Ток *Current consumption*	Обороты двигателя *Number of revolutions*	Мощность *Motor rating*	Обороты вентилятора[1] *Blower speed [1]*	Вес (примерно) *Weight (approx.)*
		Гц	м³/мин	Па	В	А	мин.⁻¹	кВт	мин.⁻¹	кг
	IE2	50	90,0	13000	400 Δ	33,5	2955	18,5	5600	230
HRD 7/17	IE2	60	90,0	13000	400 Δ	39,1	3535	22,0	5600	230
	NEMA*	60	90,0	13000	480 Δ	32,6	3535	22,0	5600	230

[1] = Возможны отклонения в оборотах до ± 5%.

Напорные характеристики

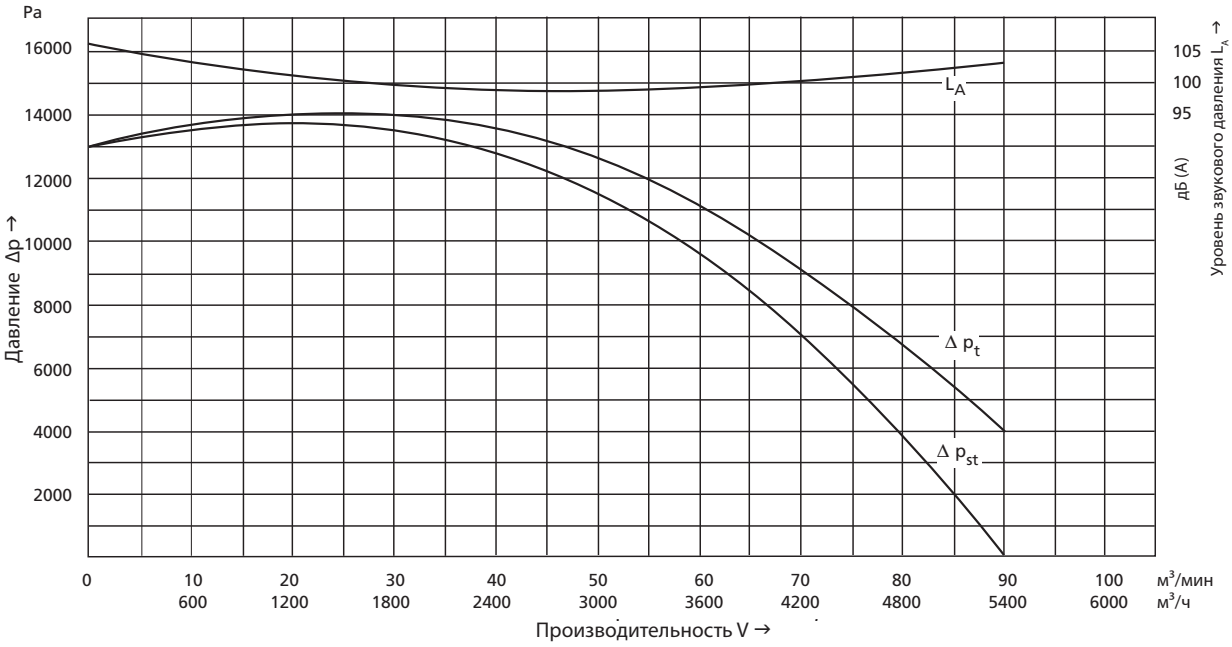

HRD 7/23

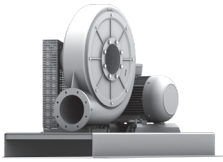

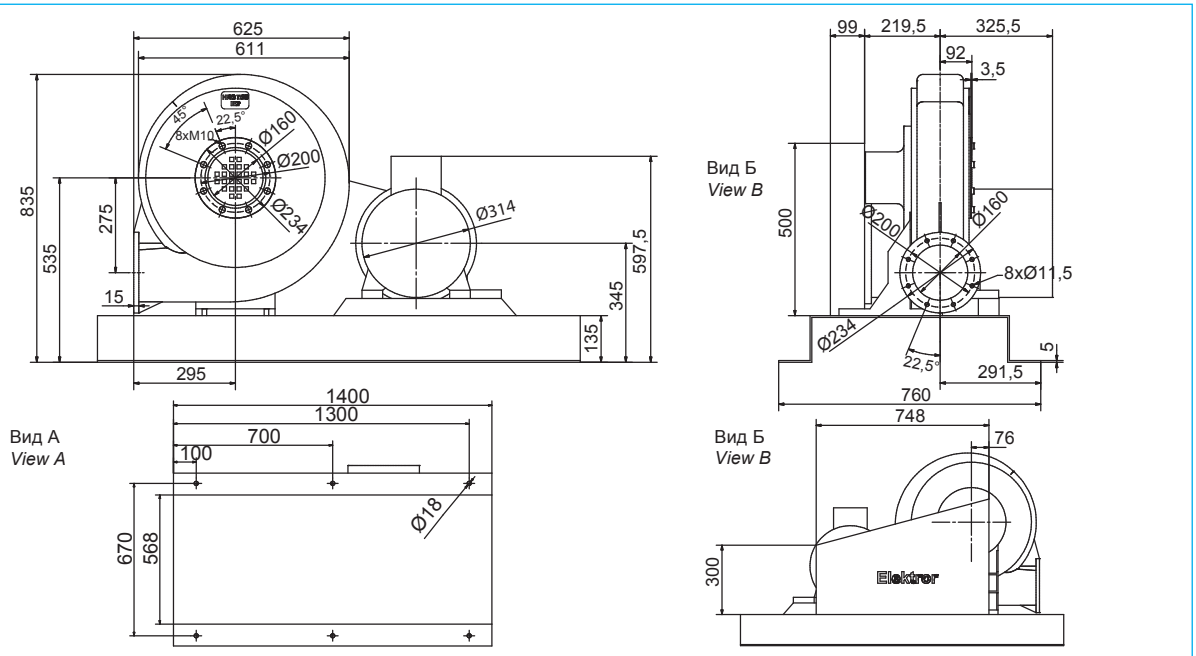

Размеры в миллиметрах - возможны изменения

Тип *Type*	Класс энергетич. эффективности	Частота *Frequency*	Производительность *Volumetric flow rate*	Полное давление *Total pressure difference*	Питающее напряжение *Voltage*	Ток *Current consumption*	Обороты двигателя *Number of revolutions*	Мощность *Motor rating*	Обороты вентилятора[1] *Blower speed* [1]	Вес (примерно) *Weight (approx.)*
		Гц	м³/мин	Па	В	А	мин.⁻¹	кВт	мин.⁻¹	кг
	IE2	50	96,0	16400	400 Δ	39,0	2955	22,0	6350	250
HRD 7/23	IE2	60	100,0	16400	400 Δ	45,5	3555	26,5	6350	250
	NEMA*	60	100,0	16400	480 Δ	37,9	3555	26,5	6350	250

[1] = Возможны отклонения в оборотах до ± 5%.

Напорные характеристики

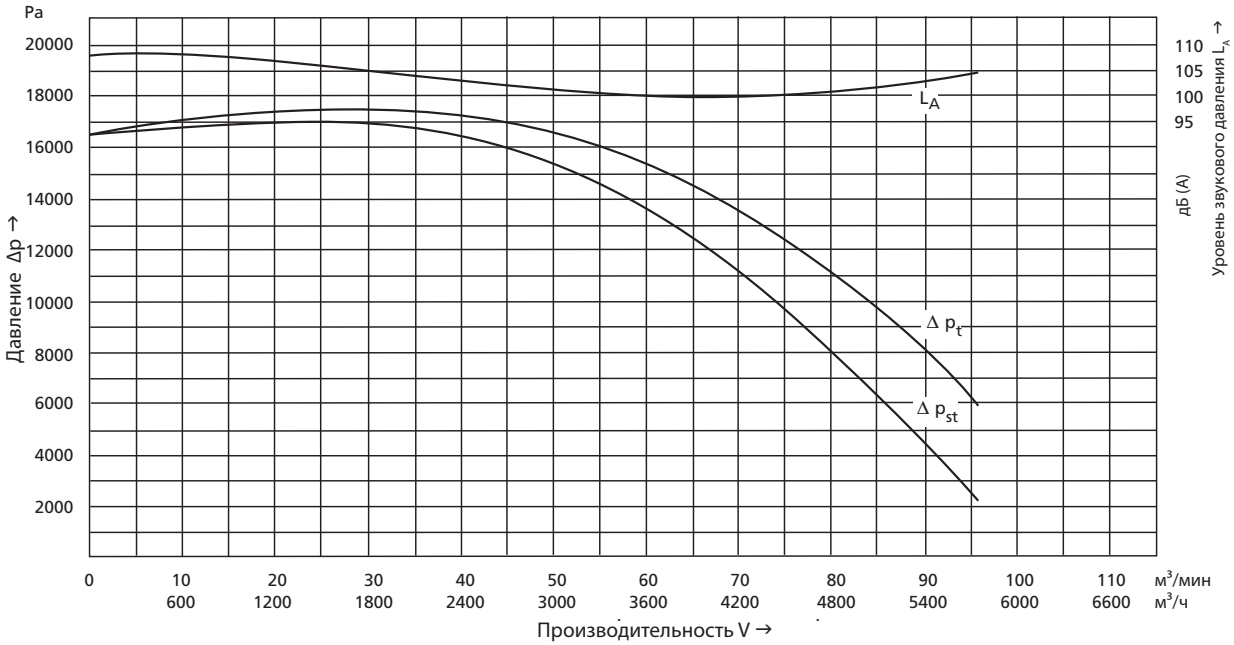

Вентилятор не может работать с полностью открытым выходным патрубком!

HRD 1T
HRD 14T

HRD 1T

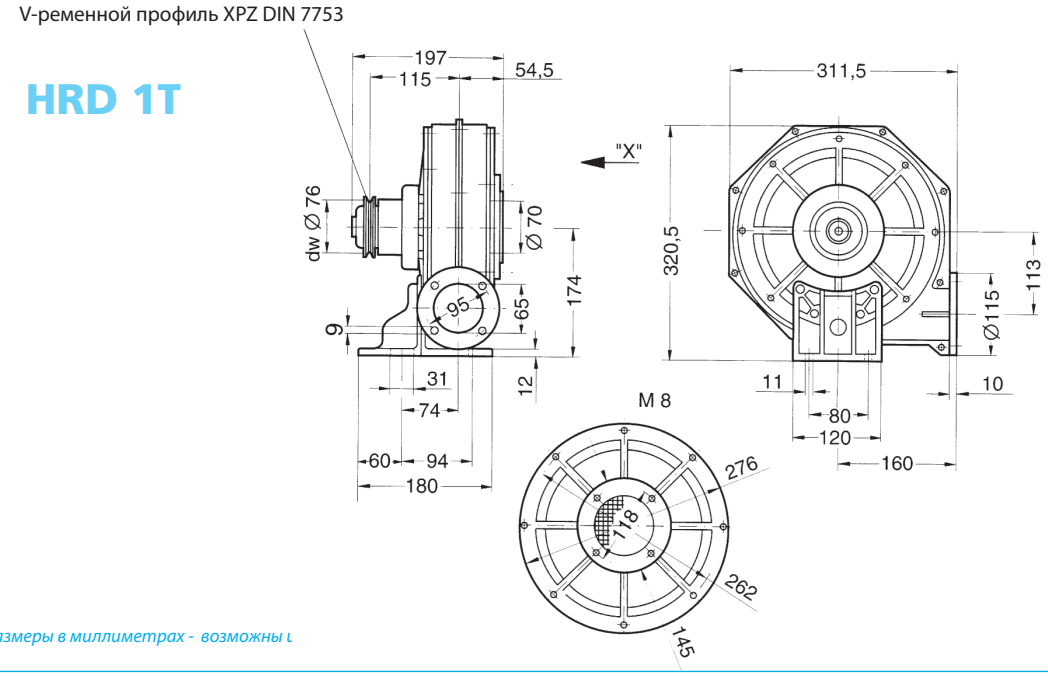

Размеры в миллиметрах - возможны и

Тип *Type*	Производительность *Volumetric flow rate*	Полное давление *Total pressure difference*	Максимальная скорость вращения *Maximum number of revolutions*	Потребляемая мощность на макс. скорости *Power consumption at maximum RPM rating*	Вес (примерно) *Weight (approx.)*
	м³/мин	Па	мин.⁻¹	кВт	кг
HRD 1T	10,5	4700	6000	1,10	7,5
HRD 14T	25,0	4500	6000	2,20	7,5

HRD 14T

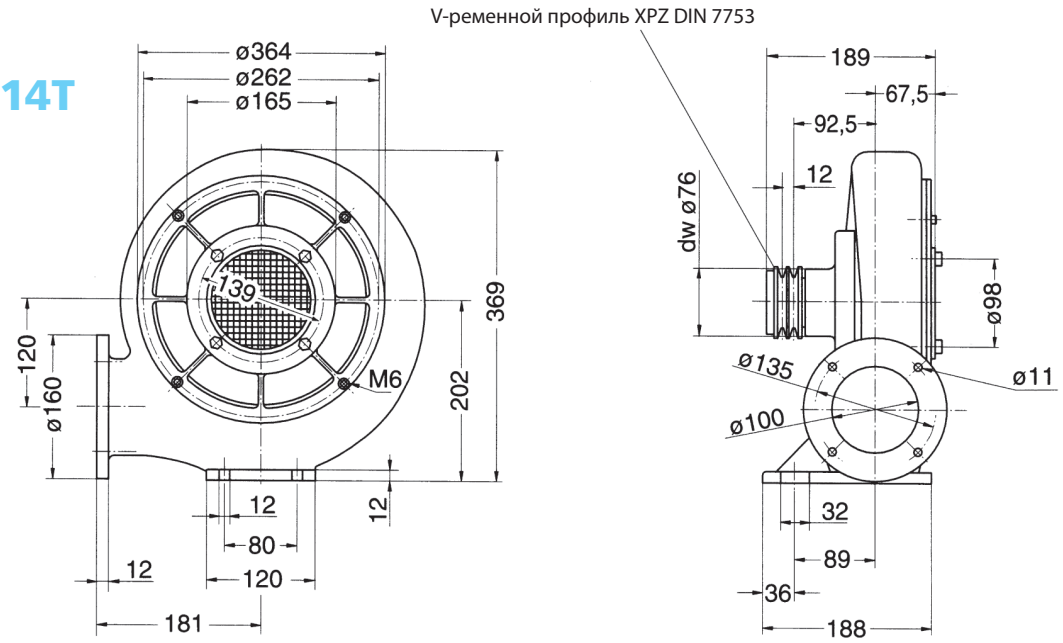

Размеры в миллиметрах - возможны изменения

Elektror

HRD 2T
HRD 60

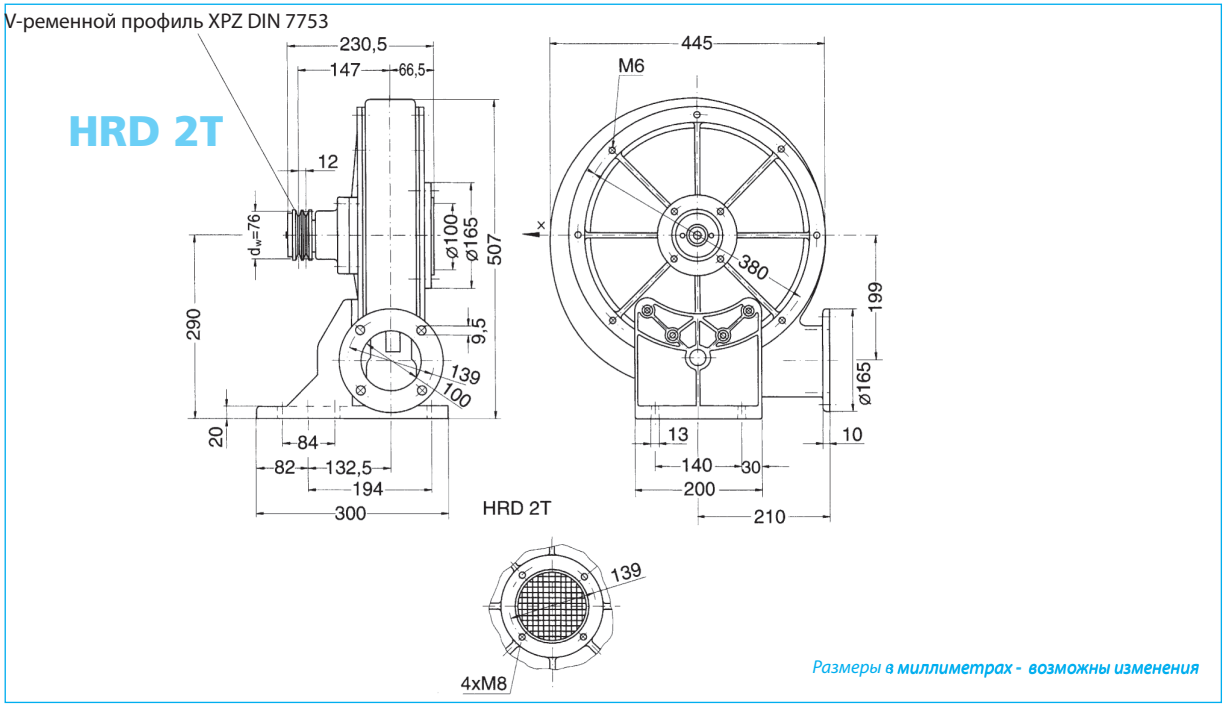

Тип *Type*	Производительность *Volumetric flow rate*	Полное давление *Total pressure difference*	Максимальная скорость вращения *Maximum number of revolutions*	Потребляемая мощность на макс. скорости *Power consumption at maximum RPM rating*	Вес (примерно) *Weight (approx.)*
	м³/мин	Па	мин.⁻¹	кВт	кг
HRD 2T	27,0	8600	5600	3,0	18,5
HRD 60	38,0	10150	6100	5,5	25,0

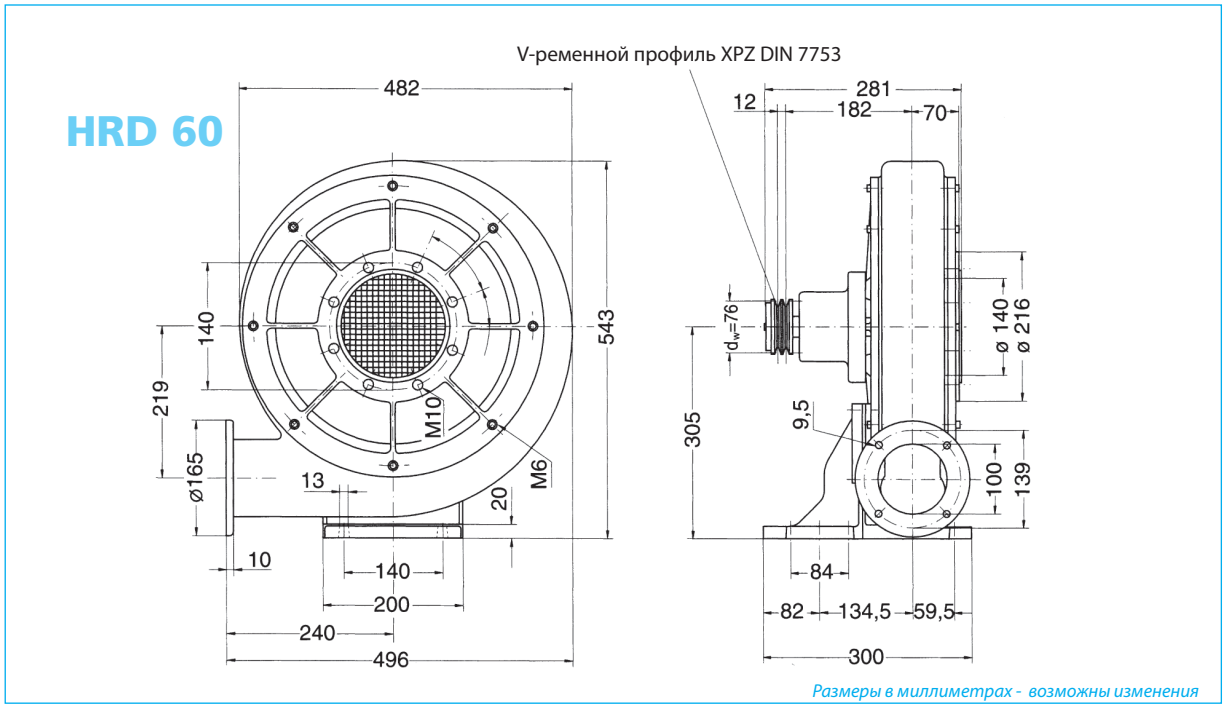

HRD 65
HRD 7

HRD 65

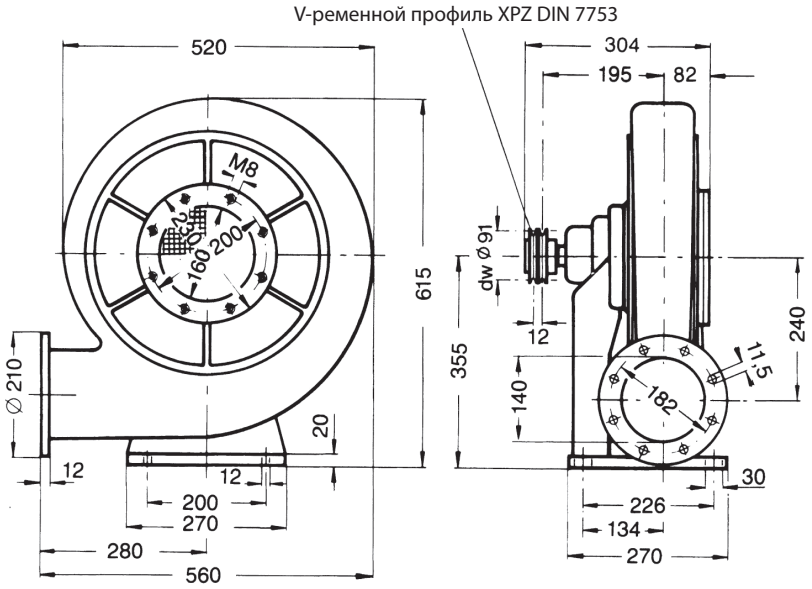

Размеры в миллиметрах - возможны изменения

Тип *Type*	Производительность *Volumetric flow rate*	Полное давление *Total pressure difference*	Максимальная скорость вращения *Maximum number of revolutions*	Потребляемая мощность на макс. скорости *Power consumption at maximum RPM rating*	Вес (примерно) *Weight (approx.)*
	м³/мин	Па	мин.⁻¹	кВт	кг
HRD 65	62,0	8700	5800	7,50	32
HRD 7	90,0	13000	5600	18,5	65

HRD 7

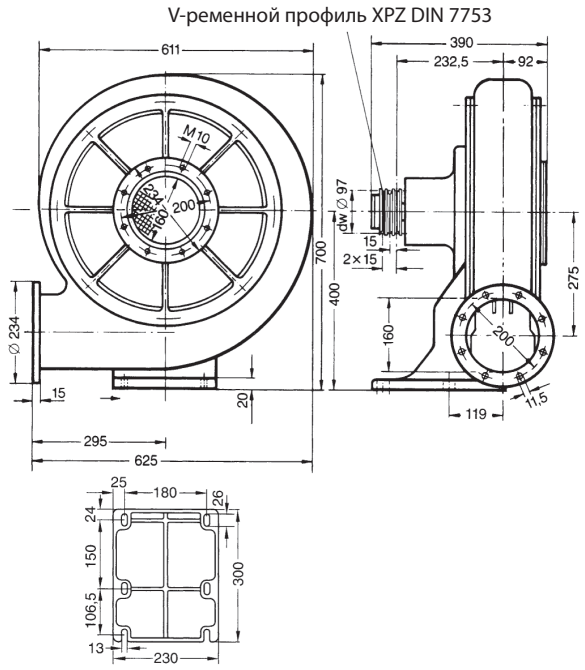

Maße in mm - unverbindlich.
Dimensions in mm - subject to modifications.

ПРИНАДЛЕЖНОСТИ

Патрубок на входе

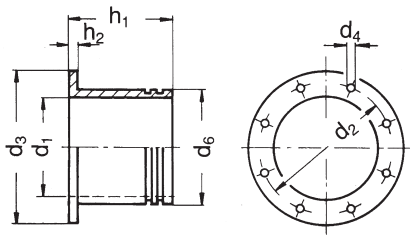

Тип *Type*	d_1	d_2	d_3	d_4	d_6	h_1	h_2	Артикул *Article No.*
HRD 1 T **HRD 1/2 T** **HRD 1/3 T** **HRD 1/4 T** **HRD 1/5 T**	70	118	145	4 x Ø 9,0	78	90	8	000736
HRD 14 T **HRD 14/5 T**	100	139	165	4 x Ø 9,5	110	100	8	000538
HRD 16 T/FU	125	165	191	4 x Ø 9,5	140	120	8	000540
HRD 2 T **HRD 2/3 T** **HRD 2/4 T** **HRD 2/5 T**	100	139	165	4 x Ø 9,5	110	100	8	000538
HRD 60 **HRD 60/4** **HRD 60/5** **HRD 60/7**	140	182	216	8 x Ø 11,5	150	140	8	000199
HRD 65 **HRD 65/2** **HRD 65/4** **HRD 65/5** **HRD 65/7**	156	200	234	8 x Ø 11,5	170	160	8	000507
HRD 7 **HRD 7/12** **HRD 7/17** **HRD 7/23**	156	200	234	8 x Ø 11,5	170	160	8	000507

Патрубок на входе с ручной дроссельной заслонкой

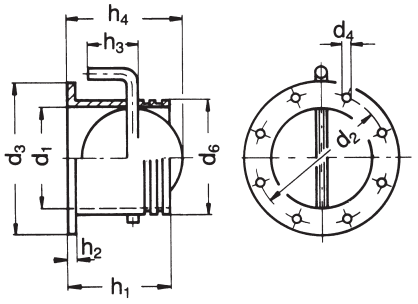

Тип *Type*	d_1	d_2	d_3	d_4	d_6	h_1	h_2	h_3	h_4	Артикул *Article No.*
HRD 1 T **HRD 1/2 T** **HRD 1/3 T** **HRD 1/4 T** **HRD 1/5 T**	70	118	145	4 x Ø 9,0	78	90	8	45	78	000739
HRD 14 T **HRD 14/5 T**	100	139	165	4 x Ø 9,5	110	100	8	60	108	000740
HRD 16 T/FU	125	165	191	4 x Ø 9,5	140	120	8	70	126,5	000543
HRD 2 T **HRD 2/3 T** **HRD 2/4 T** **HRD 2/5 T**	100	139	165	4 x Ø 9,5	110	100	8	60	108	000740
HRD 60 **HRD 60/4** **HRD 60/5** **HRD 60/7**	140	182	216	8 x Ø 11,5	150	140	8	75	142	000542
HRD 65 **HRD 65/2** **HRD 65/4** **HRD 65/5** **HRD 65/7**	156	200	234	8 x Ø 11,5	170	160	8	85	163	000533
HRD 7 **HRD 7/12** **HRD 7/17** **HRD 7/23**	156	200	234	8 x Ø 11,5	170	160	8	85	163	000533

ПРИНАДЛЕЖНОСТИ

Патрубок на входе с фланцем и ручной дроссельной заслонкой

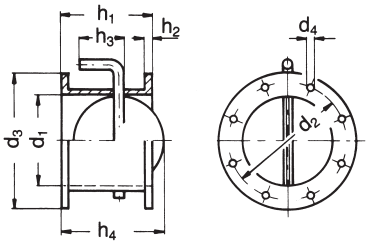

Тип *Type*	d_1	d_2	d_3	d_4	h_1	h_2	h_3	h_4	Артикул *Article No.*
HRD 1 T **HRD 1/2 T** **HRD 1/3 T** **HRD 1/4 T** **HRD 1/5 T**	74	118	145	4 x Ø 9,0	80	8	45	78	000742
HRD 14 T **HRD 14/5 T**	102	139	165	4 x Ø 9,5	100	8	60	108	000743
HRD 16 T/FU	125	165	191	4 x Ø 9,5	120	8	70	126,5	000545
HRD 2 T **HRD 2/3 T** **HRD 2/4 T** **HRD 2/5 T**	102	139	165	4 x Ø 9,5	100	8	60	108	000743
HRD 60 **HRD 60/4** **HRD 60/5** **HRD 60/7**	140	182	216	8 x Ø 11,5	140	8	75	142	000546
HRD 65 **HRD 65/2** **HRD 65/4** **HRD 65/5** **HRD 65/7**	160	200	234	8 x Ø 11,5	140	8	85	163	000544
HRD 7 **HRD 7/12** **HRD 7/17** **HRD 7/23**	160	200	234	8 x Ø 11,5	140	8	85	163	000544

Ответный фланец под приварку (на входе)

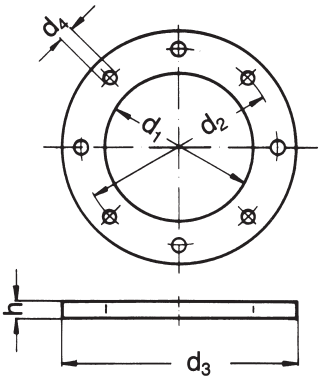

Тип *Type*	d_1	d_2	d_3	d_4	h	Артикул *Article No.*
HRD 1 T **HRD 1/2 T** **HRD 1/3 T** **HRD 1/4 T** **HRD 1/5 T**	75	118	145	4 x Ø 9,5	6	000731
HRD 14 T **HRD 14/5 T**	105	139	165	4 x Ø 9,5	6	000552
HRD 16 T/FU	131	165	191	4 x Ø 9,5	6	000539
HRD 2 T **HRD 2/3 T** **HRD 2/4 T** **HRD 2/5 T**	105	139	165	4 x Ø 9,5	6	000552
HRD 60 **HRD 60/4** **HRD 60/5** **HRD 60/7**	146	182	216	8 x Ø 11,5	6	000309
HRD 65 **HRD 65/2** **HRD 65/4** **HRD 65/5** **HRD 65/7**	164	200	230	8 x Ø 11,5	6	000505
HRD 7 **HRD 7/12** **HRD 7/17** **HRD 7/23**	164	200	234	8 x Ø 11,5	6	000551

ПРИНАДЛЕЖНОСТИ

Фильтр тонкой очистки воздуха

Форма и размеры фильтров тонкой очистки воздуха Elektror специально адаптированы к максимальному расходу воздуха соответствующих моделей вентиляторов и имеют минимальные значения потерь давлений на себе.

Площадь фильтрующей поверхности рассчитана таким образом, чтобы при скорости потока 1,5 м/с сопротивление составляло не более 50 Па. Установленная фильтрующая ткань изготовлена из синетических волокон и имеет высокий уровень фильтрации (класс G4 согласно DIN EN 779). По специальному заказу доступны фильтрующие элементы с более высоким классом фильтрующей способности.

Загрязнённые фильтрующие элементы могут быть очищены продувкой сжатым компрессорным воздухом или стиркой в слабом мыльном растворе. Все металлические части изготовлены из оцинкованного стального листа для защиты от коррозии. Фильтр монтируется на вентилятор вместо защитной сетки на входе.

Внимание!

Грязный фильтр снижает напорные и расходные характеристики вентиа. При необходимости регулярно проводите очистку фильтрующих элементов. Воздух должен свободно проникать через фильтрующую ткань.

Тип *Type*	d_1	d_2	d_3	d_5	e	h_1	h_2	Фильтр *Filter* Артикул *Article No.*	Фильтр. элемент *Spare filter tissues* Артикул *Article No.*	Размеры фильтр. элемента *Dimension spare filter tissue*
HRD 1/2 T **HRD 1/3 T** **HRD 1/4 T** **HRD 1/5 T**	90	118	260	4x9,5	-	150	202	009109	008602	15x163x780
HRD 14/5 T	120	139	260	4x9,5	-	345	397	009111	008605	15x360x780
HRD 16 T/FU	150	165	410	4x9,5	-	215	273,5	009102	008609	15x228x1235
HRD 2/3 T **HRD 2/5 T**	120	139	410	4x9,5	-	215	267	009112	008609	15x228x1235
HRD 2/4 T	120	139	410	4x9,5	-	150	203	009101	008608	15x163x1235
HRD 60/4	160	182	410	8x11,5	-	150	202	009113	008608	15x163x1235
HRD 60/5 **HRD 60/7**	160	182	41	8x11,5	-	345	398	009104	008611	15x360x1235
HRD 65/2 **HRD 65/4**	160	200	410	8x10	-	345	397	009114	008611	15x360x1235
HRD 65/5 **HRD 65/7**	160	200	410	8x10	-	449	501	009105	008612	15x674x1235
HRD 7/12 **HRD 7/17** **HRD 7/23**	176	200	510	8x11,5	-	657	709	009115	008615	15x674x1540

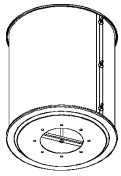

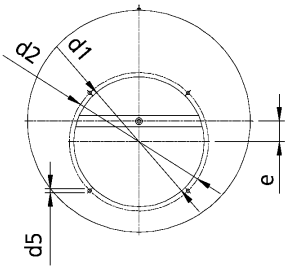

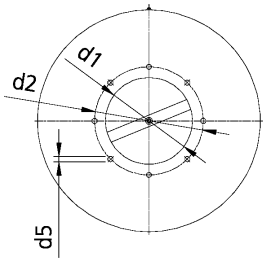

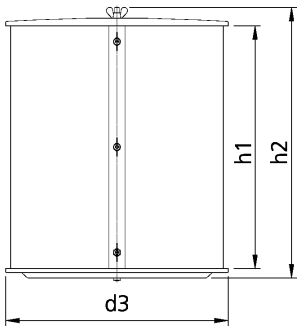

ПРИНАДЛЕЖНОСТИ

Шумоглушитель на входе

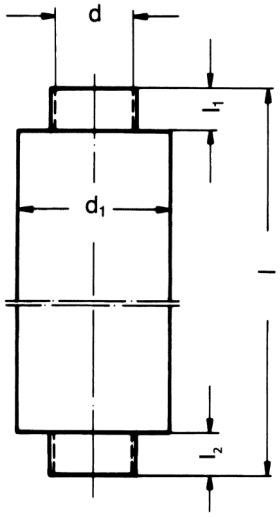

Подключение шумоглушителей к вентиляторам возможно только с помощью патрубка на входе (см. принадлежности)

Тип *Type*	Снижение шума *Noise reduction* [dB (A)]	l	l_1	l_2	d	d_1	Артикул *Article No.*
HRD 1 T **HRD 1/2 T** **HRD 1/3 T** **HRD 1/4 T** **HRD 1/5 T**	- 6-8 4-8 6-8 9-10	600	50	150	80	120	000603
HRD 14 T **HRD 14/5 T**	- 8-12	1200	50	150	112	160	000751
HRD 16 T/FU	-	1200	100	100	140	250	001015
HRD 2 T **HRD 2/3 T** **HRD 2/4 T** **HRD 2/5 T**	- 5-10 10-14 9-15	1200	50	150	112	160	000751
HRD 60 **HRD 60/4** **HRD 60/5** **HRD 60/7**	- 10-15 10-15 10-15	1100	50	50	150	250	000427
HRD 65 **HRD 65/2** **HRD 65/4** **HRD 65/5** **HRD 65/7**	- 9-12 7-13 10-14 9-14	1200	100	100	180	280	000421
HRD 7 **HRD 7/12** **HRD 7/17** **HRD 7/23**	- 9-15 7-13 8-15	1200	50	50	180	280	001232

Дисковый шумоглушитель (на входе)

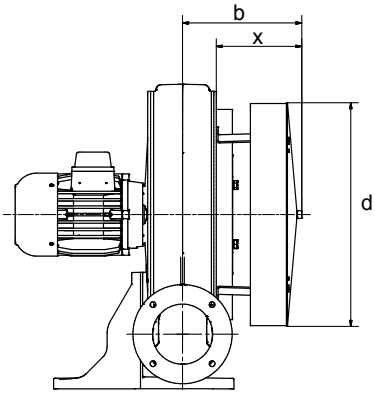

Тип *Type*	Снижение шума *Noise reduction* [dB (A)]	b	x	d	Артикул *Article No.*
HRD 1/2 T **HRD 1/3 T** **HRD 1/4 T** **HRD 1/5 T**	bis 8 / *up to 8*	194	145	250	017160
HRD 14/5 T	bis 8 / *up to 8*	200	137	250	017162
HRD 2/3 T **HRD 2/4 T** **HRD 2/5 T**	bis 9 / *up to 9*	206	142	370	017166
HRD 60/4 **HRD 60/5** **HRD 60/7**	bis 10 / *up to 10*	212	150	370	017170
HRD 65/2 **HRD 65/4** **HRD 65/5** **HRD 65/7**	bis 8 / *up to 8*	257	195	370	017174
HRD 7/12 **HRD 7/17** **HRD 7/23**	bis 10 / *up to 10*	345	260	464	017176

Maße in mm - unverbindlich.
Dimensions in mm - subject to modifications.

ПРИНАДЛЕЖНОСТИ

Осевой компенсатор на входе (до 80°C)

Тип *Type*	n	Y	ØLK	Ød	C	A	L	X°	ØD	Артикул *Article No.*
HRD 7	8	45°	200	156	11,5	8	260	22,5°	234	018307
HRD 7 BOOSTED	8	45°	200	156	11,5	8	260	22,5°	234	019290
HRD 65	8	45°	200	156	11,5	8	260	22,5°	234	018307
HRD 2, HRD 14	4	90°	139	100	9,5	8	200	45°	165	018494
HRD 16	4	90°	165	125	9,5	8	150	45°	191	019994
HRD 1	4	90°	118	70	9	8	200	45°	145	018492
HRD 60	8	45°	182	140	11,5	8	150	22,5°	216	018617

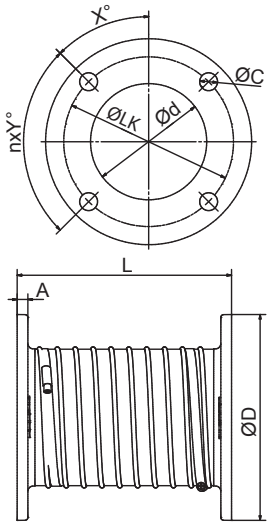

Осевой компенсатор на выходе (до 80°C)

Тип *Type*	n	Y	ØLK	Ød	C	A	L	X°	ØD	Артикул *Article No.*
HRD 7	8	45°	200	156	11,5	8	260	22,5°	234	018307
HRD 7 BOOSTED	8	45°	200	156	11,5	8	260	22,5°	234	019290
HRD 65	8	45°	182	216	11,5	8	150	22,5°	216	018617
HRD 2, HRD 16, HRD 60	4	90°	139	100	9,5	8	200	45°	165	018494
HRD 14	4	90°	135	100	11	6	200	45°	160	018643
HRD 1	4	90°	95	65	10	6	120	45°	115	019476

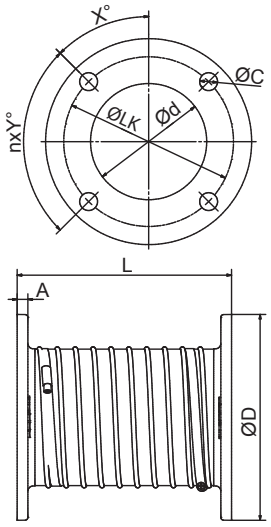

Размеры в миллиметрах - возможны изменения

ПРИНАДЛЕЖНОСТИ

Патрубок на выходе (для подключения трубы)

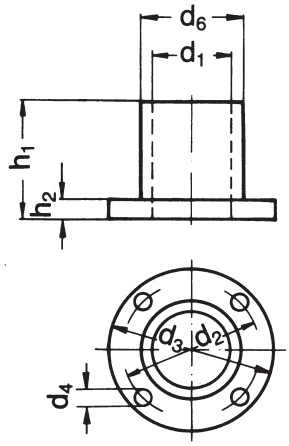

Тип *Type*	d_1	d_2	d_3	d_4	d_6	h_1	h_2	Артикул *Article No.*
HRD 1 T **HRD 1/2 T** **HRD 1/3 T** **HRD 1/4 T** **HRD 1/5 T**	65	95	115	4 x Ø 10	75	45	6	000038
HRD 14 T **HRD 14/5 T**	100	135	160	4 x Ø 11	110	66	6	000039
HRD 16 T/FU **HRD 2 T** **HRD 2/3 T** **HRD 2/4 T** **HRD 2/5 T**	100	139	165	4 x Ø 9,5	110	100	8	000538
HRD 60 **HRD 60/4** **HRD 60/5** **HRD 60/7**	100	139	165	4 x Ø 9,5	110	100	8	000538
HRD 65 **HRD 65/2** **HRD 65/4** **HRD 65/5** **HRD 65/7**	140	182	210	8 x Ø 11,5	150	100	12	000470
HRD 7 **HRD 7/12** **HRD 7/17** **HRD 7/23**	156	200	234	8 x Ø 11,5	170	160	8	000507

Дроссельная заслонка (монтаж на выходной фланец вентилятора)

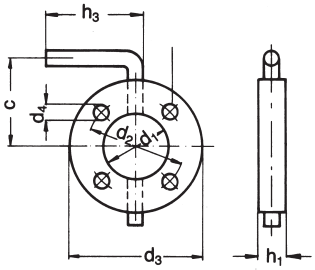

Тип *Type*	c	d_1	d_2	d_3	d_4	h_1	h_2	Артикул *Article No.*
HRD 1 T **HRD 1/2 T** **HRD 1/3 T** **HRD 1/4 T** **HRD 1/5 T**	82,5	65	95	115	4 x Ø 9	23	100	000029
HRD 14 T **HRD 14/5 T**	100	100	135	160	4 x Ø 11	23	100	000031
HRD 16 T/FU **HRD 2 T** **HRD 2/3 T** **HRD 2/4 T** **HRD 2/5 T**	107,5	100	139	165	4 x Ø 9	23	100	000738
HRD 60 **HRD 60/4** **HRD 60/5** **HRD 60/7**	107,5	100	139	165	4 x Ø 9	23	100	000738
HRD 65 **HRD 65/2** **HRD 65/4** **HRD 65/5** **HRD 65/7**	130	140	182	210	8 x Ø 11	23	100	000469
HRD 7 **HRD 7/12** **HRD 7/17** **HRD 7/23**	142	160	200	234	8 x Ø 11	23	100	000541

Размеры в миллиметрах - возможны изменения

ПРИНАДЛЕЖНОСТИ

Ответный фланец под приварку (на выходе)

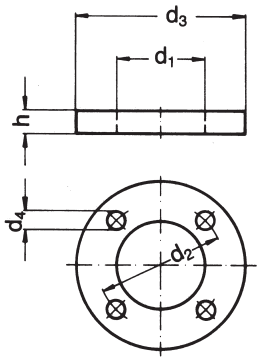

Тип *Type*	d_1	d_2	d_3	d_4	h	Артикул *Article No.*
HRD 1 T **HRD 1/2 T** **HRD 1/3 T** **HRD 1/4 T** **HRD 1/5 T**	65	95	115	4 x Ø 10	6	011904
HRD 14 T **HRD 14/5 T**	100	135	160	4 x Ø 11	6	011910
HRD 16 T/FU **HRD 2 T** **HRD 2/3 T** **HRD 2/4 T** **HRD 2/5 T**	105	139	165	4 x Ø 9,5	6	000552
HRD 60 **HRD 60/4** **HRD 60/5** **HRD 60/7**	105	139	165	4 x Ø 9,5	6	000552
HRD 65 **HRD 65/2** **HRD 65/4** **HRD 65/5** **HRD 65/7**	146	182	210	4 x Ø 11,5	6	000506
HRD 7 **HRD 7/12** **HRD 7/17** **HRD 7/23**	164	200	234	4 x Ø 11,5	6	000551

Шумоглушитель на выходе

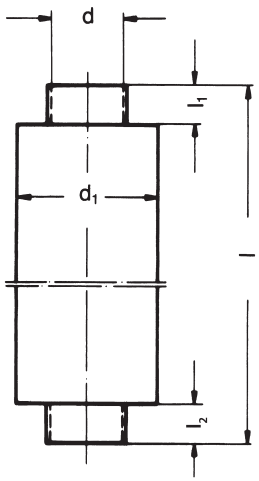

Подключение шумоглушителей к вентиляторам возможно только с помощью патрубка на выходе (см. принадлежности)

Тип *Type*	Снижение шума *Noise reduction* [dB (A)]	l	l_1	l_2	d	d_1	Артикул *Article No.*
HRD 1 T **HRD 1/2 T** **HRD 1/3 T** **HRD 1/4 T** **HRD 1/5 T**	auf Anfrage *on request*	600	50	150	80	120	000603
HRD 14 T **HRD 14/5 T**	auf Anfrage *on request*	1200	500	150	112	160	000751
HRD 16 T/FU **HRD 2 T** **HRD 2/3 T** **HRD 2/4 T** **HRD 2/5 T**	auf Anfrage *on request*	1200	50	150	112	160	000751
HRD 60 **HRD 60/4** **HRD 60/5** **HRD 60/7**	auf Anfrage *on request*	1200	50	150	112	160	000751
HRD 65 **HRD 65/2** **HRD 65/4** **HRD 65/5** **HRD 65/7**	auf Anfrage *on request*	1100	50	50	150	250	000427
HRD 7 **HRD 7/12** **HRD 7/17** **HRD 7/23**	auf Anfrage *on request*	1200	50	50	180	280	0001232

ПРИНАДЛЕЖНОСТИ

Антивибрационные подставки (Тип А)

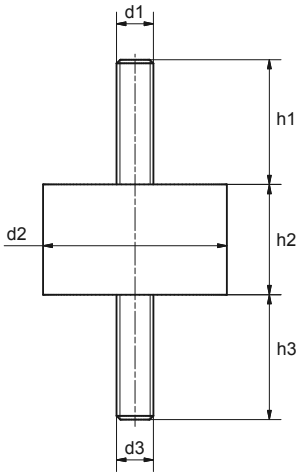

Тип *Type*	d1	d2	d3	h1	h2	h3	Количество *Pcs./Unit*	Артикул *Article No.*
HRD 1/2T HRD 1/3T HRD 1/4T HRD 1/5T	M10	50	M10	34	30	34	4	003459
HRD 14/5T	-	-	-	-	-	-	-	-
HRD 2/3T HRD 2/4T HRD 2/5T HRD 60/4	M10	50	M10	34	30	34	4	003459
HRD 60/5 HRD 60/7 HRD 65/2 HRD 65/4 HRD 65/5 HRD 65/7	M10	50	M10	34	30	34	6	003459
HRD 7/12 HRD 7/17 HRD 7/23	M16	100	M16	43	40	43	6	007521
HRD 1T FU/FUK	M10	50	M10	34	30	34	4	003459
HRD 14T FU/FUK	-	-	-	-	-	-	-	-
HRD 16T FU/FUK	M10	50	M10	34	30	34	4	003459
HRD 2T FU/FUK	M10	50	M10	34	30	34	4	003459
HRD 60 FU/FUK	M10	50	M10	34	30	34	4	003459
HRD 65 FU/FUK	M10	50	M10	34	30	34	4	003459
HRD 7 FU	M12	75	M12	37	40	37	4	007977

Антивибрационные подставки (Тип Б - опция)

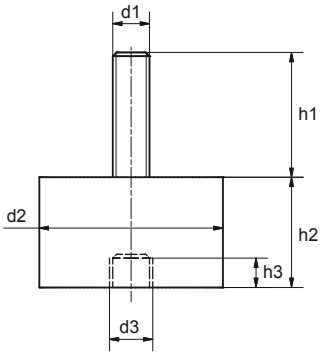

Тип *Type*	d1	d2	d3	h1	h2	h3	Количество *Pcs./Unit*	Артикул *Article No.*
HRD 1/2T HRD 1/3T HRD 1/4T HRD 1/5T	M10	50	M10	34	30	10	4	011436
HRD 14/5T	-	-	-	-	-	-	-	-
HRD 2/3T HRD 2/4T HRD 2/5T HRD 60/4	M10	50	M10	34	30	10	4	011436
HRD 60/5 HRD 60/7 HRD 65/2 HRD 65/4 HRD 65/5 HRD 65/7	M10	50	M10	34	30	10	6	011436
HRD 7/12 HRD 7/17 HRD 7/23	-	-	-	-	-	-	-	-
HRD 1T FU/FUK	M10	50	M10	34	30	10	4	011436
HRD 14T FU/FUK	-	-	-	-	-	-	-	-
HRD 16T FU/FUK	M10	50	M10	34	30	10	4	011436
HRD 2T FU/FUK	M10	50	M10	34	30	10	4	011436
HRD 60 FU/FUK	M10	50	M10	34	30	10	4	011436
HRD 65 FU/FUK	M10	50	M10	34	30	10	4	011436
HRD 7 FU	-	-	-	-	-	-	-	-

Размеры в миллиметрах - возможны изменения

ПРИНАДЛЕЖНОСТИ

Датчик вибрации аналоговый

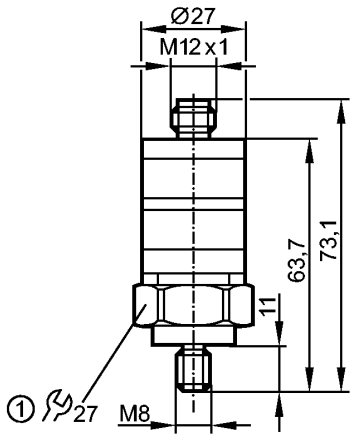

① Момент затяжки 15 Нм

Технические данные *Technical data*	
Напряжение питания *Operating voltage*	18 - 32 В- 18 - 32 VDC
Дискретный выход *Switching output*	1 x PNP, максимальный ток 500 мА, регулируемая уставка переключения *1 switching output contact, switching point adjustable, PNP resilient up to 500 mA*
Аналоговый выход *Analog output*	4 - 20 мА (4 мА = 0 мм/с; 20 мА = 25 мм/с)
Сопротивление нагрузки *Load impedance*	500 Ом
Задержка срабатывания *Response delay*	регулируемая 1 - 60 секунд *adjustable from 1 - 60 seconds*
Защита от обратной полярности *Reverse polarity protection*	•
Степень защиты, класс *Degree of protection / protection class*	IP 67, III
Температура окружающей среды *Ambient temperature*	-25 ... +80°C
Материал корпуса *Housing material*	V4A, пластик V4A, plastics
Frequenzbereich *Frequency range*	10 - 1000 Гц
Messbereich *Measuring range*	0 - 25 мм/с
Messgröße *Measuring size*	Schwinggeschwindigkeit V-Effektivwert (rms) *Vibration velocity V-effective value (rms)*
Подключение *Connection*	M12-кабельный ввод *M12 plug connection*
Артикул *Article number*	019351

Аксессуары для датчика вибрации

Тип *Type*	Артикул *Article No.*
Прозрачный защитный колпак, пластиковый *Protection cap, plastic transparent*	019352
Клеммная коробка *Cable box*	020321

Полный комплект виброзащиты

Beschreibung *Description*	Артикул *Article No.*
для "мягкой" установки (резиновая втулка) *for "soft" installation (rubber buffer)*	020320
для "жёсткой" установки (вкручивается) *for "fixed" installation (screwed)*	020330

В комплект входит датчик вибрации (19351), защитный колпачек (019352) и клеммная коробка (020321),
Complete set consisting of vibration guard (19351), protection cap (019352) and cable box (020321)

Размеры в миллиметрах - возможны изменения